INSTRUCCIONES DE MONTAJE
ARTÍCULO 217680

ATENCIÓN: Schuller recomienda que utilice los balancines suministrados en la instalación de esta lámpara

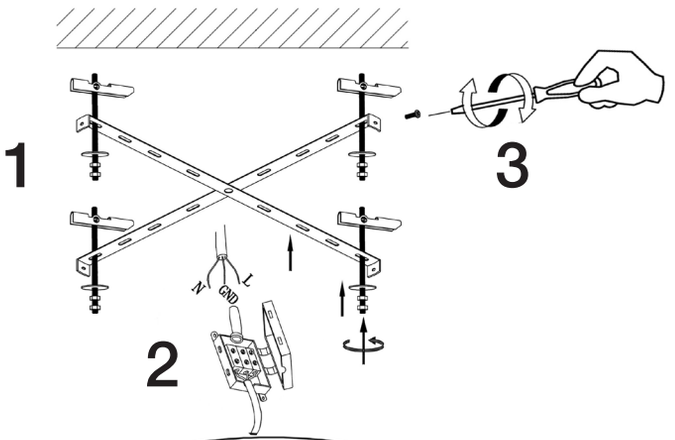

Colocar las tulipas una vez instalada la lámpara en su lugar definitivo.

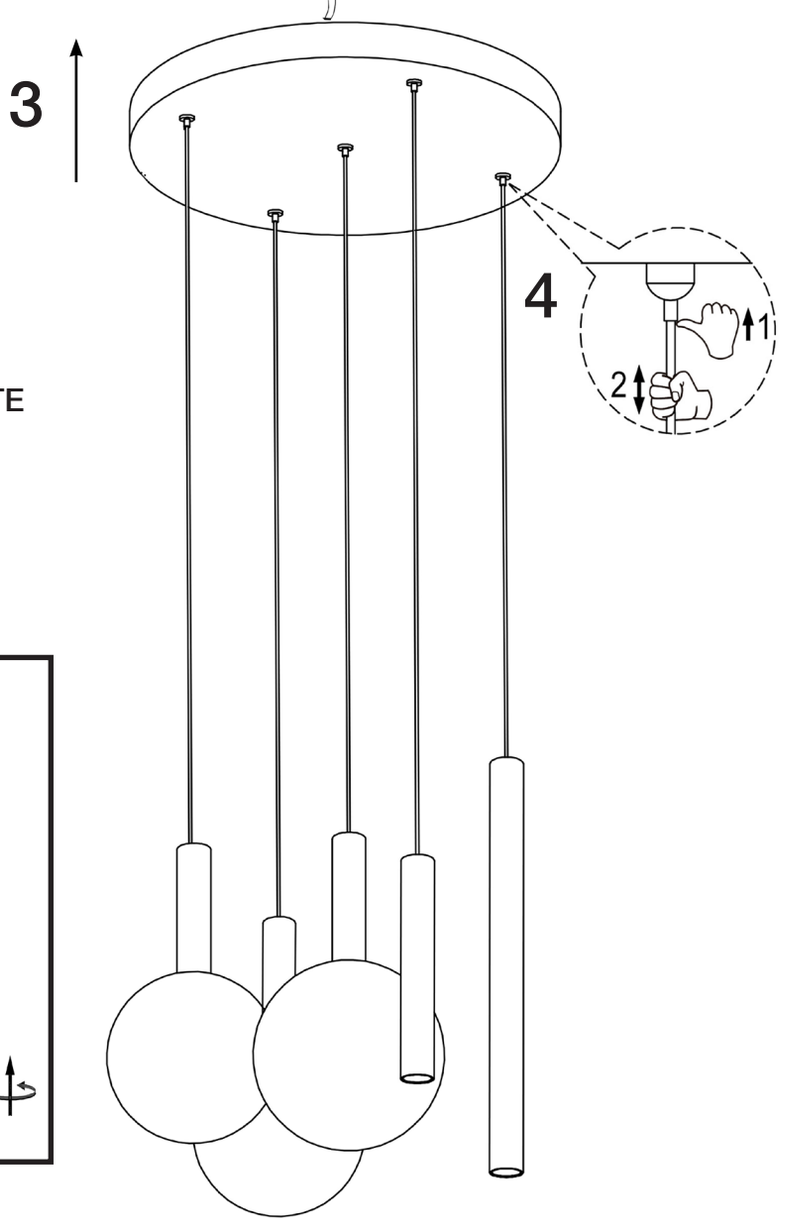

LA FABRICACIÓN ARTESANAL DE ESTA TULIPA DE CRISTAL PERMITE LIGERAS IMPERFECCIONES ACEPTADAS POR NUESTRO CONTROL DE CALIDAD.

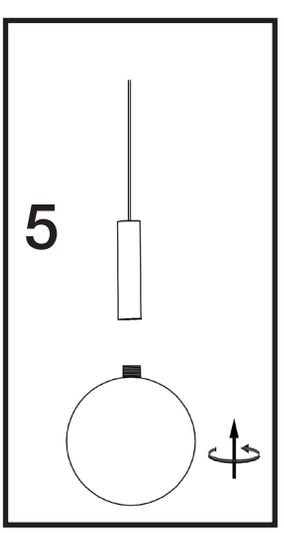

Para ver la ficha técnica de producto completa, puede usar el siguiente código QR:

Para cualquier duda técnica póngase en contacto con nuestro Departamento Técnico.
Estamos a su servicio en nuestro email mperez@schuller.es o en nuestro teléfono 961 601 051

Rev.01.26

ASSEMBLING INSTRUCTIONS
ITEM 217680

ATTENTION: Schuller recommends to use included special screws when installing this lamp.

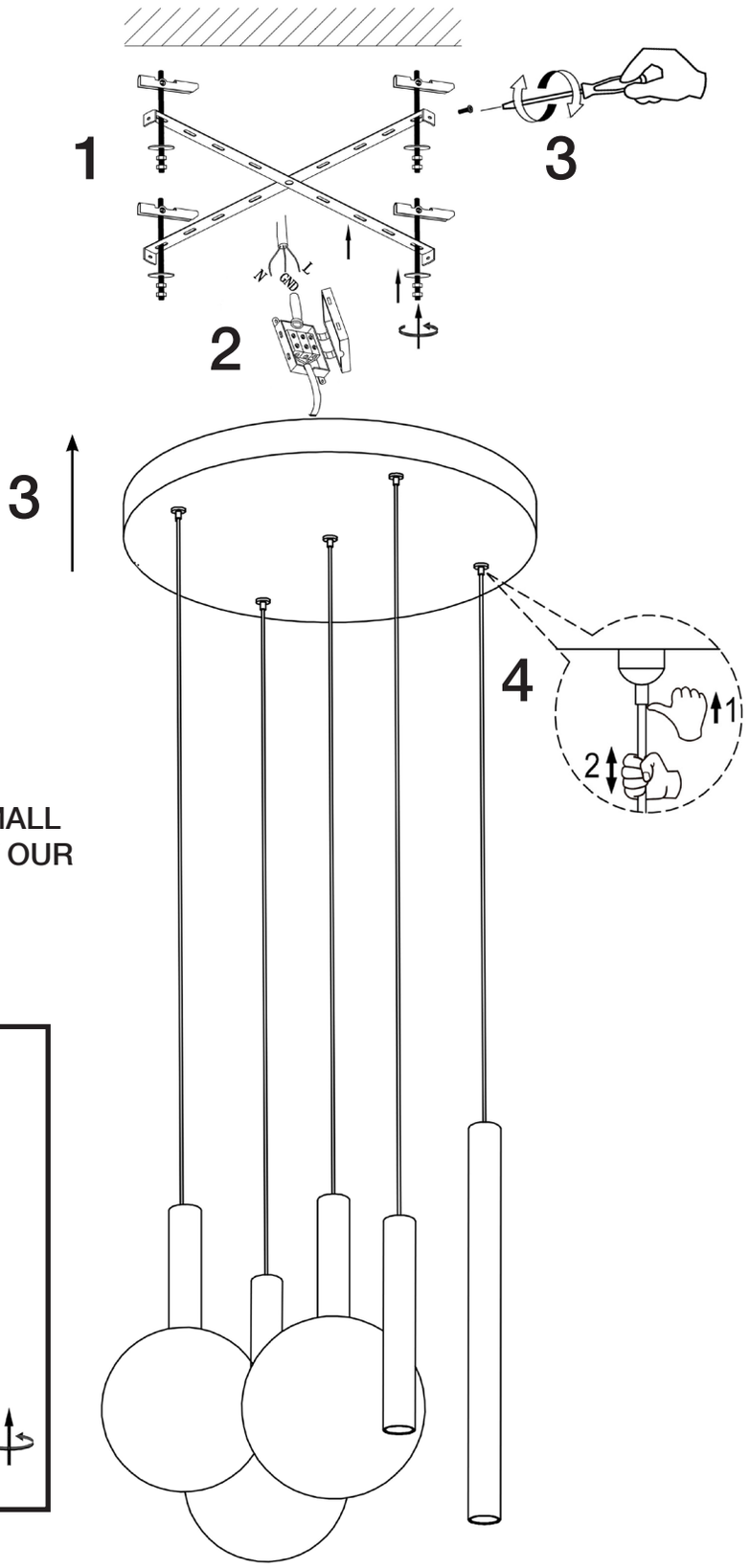

Once the lamp have been installed in their final position, fit the lampshades.

CRAFTMAN PRODUCTION FOR THIS GLASS SHADE ALLOW SMALL IMPERFECTIONS CHECKED BY OUR QUALITY CONTROL

You may use the following QR code to view the complete technical data sheet of the product:

If you have any technical questions, please do not hesitate to contact our technical Department.
We are at your disposal in our email: export@schuller.es

Rev.01.26