XCROSS, XSIGN

Art. SG01WW/NW SWH/SBK, CSS01WW/NW SWH/SBK

RO - INSTRUCȚIUNI DE MONTAJ ȘI SECURITATE

Citiți instrucțiunile cu atenție și păstrați-le pentru operațiuni de întreținere.

ATENȚIE!

1. Se recomandă ca instalarea corpurilor de iluminat și a accesoriilor acestora, să fie realizată de către personal tehnic specializat.
2. Nu alimentați corpul de iluminat înainte de instalarea completă a acestuia, conform cu instrucțiunile de mai jos.
3. Corpurile de iluminat din această serie sunt destinate montării exclusive în interior.
4. Nu montați corpul de iluminat în zone umede sau în zonele de acțiune a agenților corozivi.
5. Asigurați-vă că locul în care este montat corpul de iluminat permite accesul ulterior pentru operațiuni de întreținere.
6. După instalare, operațiunile de curățire a corpului de iluminat se realizează numai după întreruperea alimentării cu energie a acestuia, cu o cârpă moale și uscată.
7. Este interzis să se folosească pentru curățirea corpului de iluminat, agenți chimici sau substanțe abrazive.

INSTRUCȚIUNI DE MONTAJ

a. Corpurile de iluminat XCROSS și XSIGN sunt destinate montajului în pereți din gipscarton sau din materiale compacte (beton, cărămidă, etc.). Pentru montajul în materiale compacte se utilizează doza de încastrare din plastic care se livrează cu fiecare corp de iluminat.
b. La montajul în pereți falși de gipscarton trasați și executați gaura de încastrare conform cu dimensiunile din tabelul de date tehnice. Treceți firul de alimentare prin gaură și realizați conexiunile electrice la alimentator (fig. 1).
c. Introduceți alimentatorul în spatele peretelui și fixați corpul de iluminat în gaura de încastrare (fig. 3).
d. Pentru montajul în materiale compacte fixați în perete doza de încastrare cu partea frontală la nivelul acestuia. Treceți cablul de alimentare prin una din găurile pe care le puteți realiza în doza, îndepărtând una din zonele rotunde cu secțiune slabită. Lăsați să se întărească materialul de fixare a dozei. Treceți cablul și prin gaura de încastrare din panoul frontal din tablă perforată. Fixați panoul în șuruburi de doză (fig. 2).
e. Finisați zona care cuprinde panoul frontal la nivelul restului peretelui (fig. 4).
f. Realizați conexiunile electrice la alimentator. Introduceți alimentatorul în doza de încastrare și corpul de iluminat în gaura de montaj.
g. Alimentați corpul de iluminat și verificați buna funcționare a acestuia.

EN - MOUNTING AND SAFETY INSTRUCTIONS

Read carefully the instructions and keep them for maintenance operations.

WARNINGS!

1. We recommend that the installation of this light fitting to be perform by technical professional personal.
2. Don't switch on the electricity before the complete installation of the light fitting, according to the mounting instructions.
3. These light fittings can be installs only in the interior of a building.
4. Do not install the light fitting in the humid areas and the areas of corrosive agents.
5. Make sure where the light fitting is mounted allow further access for maintenance operations.
6. Clean this light fitting only with a soft dry cloth and only after switching off the power supply.
7. Do not use any chemical or abrasive cleaners.

MOUNTING INSTRUCTIONS

a. XCROSS and XSIGN luminaires are intended for wall mounting made of plasterboard or compact materials (concrete, brick, etc.). For mounting in compact materials, the plastic recessed dose that is delivered with each luminaire is used.
b. When mounting on false plasterboard walls, draw and drill the recess hole according to the dimensions in the technical data table. Pass the power cable through the hole and make the electrical connections to the driver (fig. 1).
c. Install the driver behind the wall and fix the luminaire in the recessed hole (fig. 3).
d. For mounting in compact materials, fix the built-in box in the wall with the front part at its level. Pass the power cable through one of the holes you can make in the box, removing one of the round areas with a weakened section. Wait for the dose fixing material to harden. Pass the cable through the hole in the perforated sheet metal front panel. Secure the panel in dose by screws (fig. 2).
e. Finish the area that includes the front panel at the level of the rest of the wall (fig. 4).
f. Make the electrical connections to the driver. Install the driver into the recessed box and the luminaire into the mounting hole.
g. Power up the luminaire and check that it is working properly.

IT - ISTRUZIONI DI MONTAGGIO E SICURENZZA

Leggere attentamente le instruzioni e conservarle per la manutenzione.

ATTENZIONE!

1. Si raccomanda che l'installazione dell'apparecchi e dei loro accessori sia eseguita da un elettricista qualificato.
2. Non alimentare l'apparecchio prima di averne completato l' installazione, in conformità con le istruzioni qui riportate.
3. Questi apparecchi sono destinati al montaggio esclusivo in interni.
4. Non montate l'apparecchio in zone umide o esposte ad agenti corrosivi.
5. Assicuratevi che la posizione di installazione permetta l'accesso per le operazioni di manutenzione.
6. Dopo l'installazione, le operazioni di pulizia dell'apparecchio devono essere realizzate solo dopo l'interruzione dell'alimentazione elettrica, con un panno morbido e asciutto.
7. È vietato da usare per la pulizia dell'apparecchio di agenti chimici o sostanze abrasive.

INSTRUZZIONI DI MONTAGGIO

a. Gli apparecchi XCROSS e XSIGN sono destinati al montaggio a parete in cartongesso o materiali compatti (cemento, laterizio, ecc.). Per il montaggio in materiali compatti viene utilizzata la dose da incasso in plastica fornita con ogni apparecchio.
b. In caso di montaggio su contropareti in cartongesso disegnare e praticare il foro di incasso secondo le dimensioni della tabella dati tecnici. Passare il cavo di alimentazione attraverso il foro ed effettuare i collegamenti elettrici al alimentatore (fig. 1).
c. Installare l'alimentatore dietro la parete e fissare l'apparecchio nel foro da incasso (fig. 3).
d. Per il montaggio in materiali compatti, fissare la scatola da incasso alla parete con la parte anteriore a livello. Passare il cavo di alimentazione attraverso uno dei fori che si possono realizzare nella scatola, togliendo una delle zone tonde a sezione indebolita. Attendere che il materiale di fissaggio della dose si indurisca. Passare il cavo attraverso il foro del pannello frontale in lamiera forata. Fissare il pannello in dose con le viti (fig. 2).
e. Rifinire la zona che comprende il pannello frontale a livello del resto della parete (fig. 4).
f. Effettuare i collegamenti elettrici all'alimentatore. Installare il l'alimentatore nella scatola da incasso e l'apparecchio nel foro di montaggio.
g. Accendere l'apparecchio e verificare che funzioni correttamente.

FR - INSTRUCTIONS DE MONTAGE ET DE SECURITE

Lisez attentivement les instructions et gardez-les pour les opérations d'entretien.

ATTENTION!

1. Il est souhaitable que l'installation des corps d'éclairage et de leurs accessoires soit réalisée par un électricien qualifié.
2. Ne pas alimenter les corps d'éclairage avant l'installation complète de ceux-ci, en conformité avec les instructions ci-dessous.
3. Les luminaires de cette série sont destinés à une installation intérieure exclusive.
4. Ne montez pas les corps d'éclairage dans des zones d'action des agents corrosifs.
5. Assicuratevi che la posizione di installazione permetta l'accesso per le operazioni di manutenzione.
6. Dopo l'installazione, le operazioni di pulizia dell'apparecchio devono essere realizzate solo dopo l'interruzione dell'alimentazione elettrica, con un panno morbido e asciutto.
7. É vietato da usare per la pulizia dell'apparecchio di agenti chimici o sostanze abrasive.

INSTRUCTIONS DE MONTAGE

a. Les luminaires XCROSS et XSIGN sont destinés à un montage mural en plaques de plâtre ou en matériaux compacts (béton, brique...). Pour un montage dans des matériaux compacts, la dose d'encastrement en plastique livrée avec chaque luminaire est utilisée.
b. En cas de montage sur de faux murs en placoplâtre, dessinez et percez le trou d'encastrement selon les dimensions du tableau des données techniques. Passer le câble d'alimentation par le trou et effectuer les connexions électriques au driver (fig. 1).
c. Installez le driver derrière le mur et fixez le luminaire dans le trou encastré (fig. 3).
d. Pour un montage dans des matériaux compacts, fixez le boîtier d'encastrement au mur avec la partie avant à son niveau. Faites passer le câble d'alimentation par l'un des trous que vous pouvez faire dans la boîte, en supprimant l'une des zones rondes avec une section affaiblie. Attendez que le matériau de fixation de la dose durcisse. Faire passer le câble par le trou de la face avant en tôle perforée. Fixez le panneau en dose par des vis (fig. 2).
e. Finir la zone qui comprend le panneau avant au niveau du reste du mur (fig. 4).
f. Effectuez les connexions électriques au conducteur. Installez le pilote dans la boîte encastrée et le luminaire dans le trou de montage.
g. Mettez le luminaire sous tension et vérifiez qu'il fonctionne correctement.

DE - EINBAU- UND SICHERHEITSHINWEISE

Lesen Sie bitte die Anweisungen sorgfältig durch und bewahren Sie sie zur Durchführung der Wartungsarbeiten auf.

VORSICHT!

1. Es wird empfohlen, dass der Einbau des Beleuchtungskörpers und dessen Zubehörs durch einen Fachelektriker erfolgt.
2. Schlossen Sie die Beleuchtungskörper nicht zum Strom an, bevor diese vollständig eingebaut sind, laut den unteren Anweisungen.
3. Die Leuchte werden drinnen oder draußen montiert.
4. Es ist sicherzustellen, dass die Stellen, an denen die Beleuchtungskörper eingebaut sind, den späteren Zugang zur Durchführung der Wartungsarbeiten erlauben.
5. Bauen Sie die Beleuchtungskörper nicht in die ätzenden Mittel tätig sind, ein.
6. Die Reinigungsarbeiten der Beleuchtungskörper nach dem Einbau sind nur nach Unterbrechung der Energieversorgung, mit einem weichen und trockenen Lappen, durchzuführen.
7. Es ist verboten für die Reinigung der Beleuchtungskörper Chemikalien oder abrasive Stoffen zu benutzen.

EINBAUANWEISUNGEN

a. XCROSS- und XSIGN-Leuchten sind für die Wandmontage aus Gipskartonplatten oder kompakten Materialien (Beton, Ziegel usw.) bestimmt. Für die Montage in kompakten Materialien wird die mit jeder Leuchte mitgelieferte Kunststoff-Einbaudose verwendet.
b. Bei der Montage an Gipskartonwänden das Aussparungsloch gemäß den Maßen in der Tabelle der technischen Daten zeichnen und bohren. Führen Sie das Stromkabel durch das Loch und stellen Sie die elektrischen Verbindungen zum Antrieb her (Abb. 1).
c. Installieren Sie den Treiber hinter der Wand und befestigen Sie die Leuchte im Einbauloch (Abb. 3).
d. Zur Montage in kompakten Materialien befestigen Sie die Einbaudose in der Wand mit dem vorderen Teil auf Höhe. Führen Sie das Stromkabel durch eines der Löcher, die Sie in die Schachtel bohren können, und entfernen Sie einen der runden Bereiche mit einem geschwächten Abschnitt. Warten Sie, bis das Dosisfixierungsmaterial ausgehärtet ist. Führen Sie das Kabel durch das Loch in der Lochblechfrontplatte. Sichern Sie das Paneel mit Schrauben (Abb. 2).
e. Beenden Sie den Bereich, der die Frontplatte umfasst, auf Höhe der restlichen Wand (Abb. 4).
f. Stellen Sie die elektrischen Verbindungen zum Fahrer her. Installieren Sie den Treiber in der Einbaudose und die Leuchte in das Montageloch.
g. Schalten Sie die Leuchte ein und prüfen Sie, ob sie richtig funktioniert.

ES - INSTRUCCIONES DE MONTAJE Y SEGURIDAD

Lea detenidamente las instrucciones y consérvalos para operaciones de mantenimiento.

AVISO!

1. Se recomienda que la instalación de las lámparas y de sus accesorios se realice por un electricista calificado.
2. No alimentar las lámparas antes de su instalación completa, según las instrucciones a continuación.
3. Estas luminarias solo se pueden instalar en el interior de un edificio.
4. No instale la luminaria en áreas húmedas y áreas de agentes corrosivos.
5. Asegúrese de que las lámparas están montadas en lugares que permiten el acceso el mantenimiento futuro.
6. Después de la instalación, las operaciones de limpieza de las lámparas se realizan sólo después de interrumpir el suministro eléctrico, con un paño suave y seco.
7. Está prohibido utilizar productos químicos o sustancias abrasivas para la limpieza de las lámparas.

INSTRUCCIONES DE MONTAJE

a. Las luminarias XCROSS y XSIGN están pensadas para el montaje en pared de placas de yeso o materiales compactos (hormigón, ladrillo, etc.). Para el montaje en materiales compactos se utiliza la dosis empotrada de plástico que se entrega con cada luminaria.
b. Al montar en paredes falsas de cartón yeso, dibuje y taladre el orificio de empotramiento según las dimensiones de la tabla de datos técnicos. Pase el cable de alimentación por el orificio y realice las conexiones eléctricas al driver (fig. 1).
c. Instale el controlador detrás de la pared y fije la luminaria en el orificio empotrado (fig. 3).
d. Para el montaje en materiales compactos, fije la caja de empotrar en la pared con la parte frontal a su nivel. Pase el cable de alimentación por uno de los orificios que puede hacer en la caja, retirando una de las áreas redondas con una sección debilitada. Espere a que se endurezca el material de fijación de dosis. Pase el cable a través del orificio del panel frontal de chapa perforada. Fijar el panel en dosificación mediante tornillos (fig. 2).
e. Termine el área que incluye el panel frontal al nivel del resto de la pared (fig. 4).
f. Realice las conexiones eléctricas al controlador. Instale el controlador en la caja empotrada y la luminaria en el orificio de montaje.
g. Encienda la luminaria y compruebe que funciona correctamente.

GR - ΟΔΗΓΙΕΣ ΤΟΠΟΘΕΤΗΣΗΣ ΚΑΙ ΑΣΦΑΛΕΙΑΣ

Διαβάστε τις οδηγίες προσεκτικά και φυλάξτε τις εργασίες συντήρησης.

ΠΡΟΣΟΧΗ!

1. Συνιστάται η τοποθέτηση των διατάξεων φωτισμού και αξεσουάρ τους, που πρέπει να γίνει από εξειδικευμένο ηλεκτρολόγο.
2. Μην τροφοδοτείτε τα φωτιστικά πριν αυτά εγκατασταθούν πλήρως, σύμφωνα με τις παρακάτω οδηγίες.
3. Τα φωτιστικά είναι τοποθετημένα σε.
4. Βεβαιωθείτε ότι οι θέσεις τοποθέτησης του φωτιστικού επιτρέπουν την επακόλουθη πρόσβαση για εργασίες συντήρησης.
5. Μην τοποθετείτε φωτιστικά σε διαβρωτικούς παράγοντες.
6. Μετά την εγκατάσταση, οι εργασίες καθαρισμού των φωτιστικών εκπέμπουν μόνο μετά από διακοπή της τροφοδοσίας τους με ένα μαλακό και στεγνό πανί.
7. Τους απαγορεύεται να καθαρίσει το φωτισμό, χημικούς παράγοντες ή λειαντικά.

ΟΔΗΓΙΕΣ ΤΟΠΟΘΕΤΗΣΗΣ

a. Τα φωτιστικά XCROSS και XSIGN προορίζονται για τοποθέτηση σε τοίχο από γυψοσανίδες ή συμπαγή υλικά (σκυρόδεμα, τούβλα κ.λπ.). Για τοποθέτηση σε συμπαγή υλικά, χρησιμοποιείται η πλαστική εσοχή που χορηγείται με κάθε φωτιστικό.
b. Κατά την τοποθέτηση σε ψευδείς τοίχους από γυψοσανίδες, σχεδιάστε και τρυπήστε την τρύπα της εσοχής σύμφωνα με τις διαστάσεις στον πίνακα τεχνικών δεδομένων. Περάστε το καλώδιο τροφοδοσίας μέσα από την οπή και πραγματοποιήστε τις ηλεκτρικές συνδέσεις με τον οδηγό (εικ. 1).
c. Τοποθετήστε τον οδηγό πίσω από τον τοίχο και στερεώστε το φωτιστικό στην εσοχή (εικ. 3).
d. Για τοποθέτηση σε συμπαγή υλικά, στερεώστε το ενσωματωμένο κουτί στον τοίχο με το μπροστινό μέρος στο επίπεδό του. Περάστε το καλώδιο τροφοδοσίας μέσω μιας από τις οπές που μπορείτε να κάνετε στο κουτί, αφαιρώντας μία από τις στρογγυλές περιοχές με ένα εξασθενημένο τμήμα. Περιμένετε να σκληρυνθεί το υλικό στερέωσης της δόσης. Περάστε το καλώδιο μέσα από την οπή στο διάτρητο λαμαρίνα μπροστά. Ασφαλίστε το πάνελ σε δόση με βίδες (εικ. 2).
e. Τελειώστε την περιοχή που περιλαμβάνει το μπροστινό πλαίσιο στο επίπεδο του υπόλοιπου τοίχου (εικ. 4).
f. Κάντε τις ηλεκτρικές συνδέσεις με τον οδηγό. Τοποθετήστε το πρόγραμμα οδήγησης στο εσοχή και το φωτιστικό στην οπή στήριξης.
g. Ενεργοποιήστε το φωτιστικό και βεβαιωθείτε ότι λειτουργεί σωστά.

RU - ИНСТРУКЦИЯ ПО МОНТАЖУ И БЕЗОПАСНОСТИ

Прочитайте внимательно инструкцию и сохраните ее для операций по уходу.

ВНИМАНИЕ!

1. Рекомендуется установка осветительных приборов и их принадлежностей квалифицированным электриком.
2. Не подавайте питание на осветительные приборы перед их полным монтажом, в соответствие со следующей инструкцией.
3. Осветительные приборы предназначены исключительно монтажу внутри.
4. Убедитесь, что место, в котором установлены осветительные приборы, позволяет дальнейший доступ для операций по уходу.
5. Не устанавливайте осветительные приборы во влажных местах или в местах действия коррозирующих веществ.
6. После установки, операции по чистке осветительных приборов осуществляются только после прекращения подачи на него электричества, мягкой сухой тряпкой.
7. Запрещено использовать для чистки осветительных приборов химические средства или абразивы.

ИНСТРУКЦИЯ ПО МОНТАЖУ

a. Светильники XCROSS и XSIGN предназначены для настенного монтажа из гипсокартона или компактных материалов (бетон, кирпич и т. Д.). Для монтажа в компактных материалах используется пластиковая утопленная порция, которая поставляется с каждым светильником.
b. При установке на подвесные стены из гипсокартона нарисуйте и просверлите углубление в соответствии с размерами, указанными в таблице технических данных. Пропустите кабель питания через отверстие и подключите электрические соединения к приводу (рис. 1).
c. Установите драйвер за стену и закрепите светильник в углублении (рис. 3).
d. Для монтажа в компактных материалах закрепите встраиваемую коробку в стене лицевой частью на ее уровне. Пропустите кабель питания через одно из отверстий, которое вы можете проделать в коробке, удалив одну из круглых областей с ослабленным участком. Подождите, пока материал для фиксации дозы затвердеет. Пропустите кабель через отверстие в передней панели из перфорированного листового металла. Закрепите панель дозирующими винтами (рис. 2).
e. Обработайте область, включающую переднюю панель, на уровне остальной стены (рис. 4).
f. Подключите электрические соединения к водителю. Установите драйвер в утопленную коробку, а светильник - в монтажное отверстие.
g. Включите светильник и убедитесь, что он работает правильно.

HU - FELSZERELÉSI ÉS BIZTONSÁGI UTASÍTÁSOK

Olvassa el figyelmesen az utasításokat, és őrizze meg azokat a fenntartási műveletekért.

FIGYELEM!

1. Ajánlott, hogy a lámpatest és tartozékainak felszerelése szakképzett villanyszerelőnek kell végeznie.
2. Ne csatlakoztassa a lámpatestet ennek teljes felszerelése előtt, az alábbi utasítások szerint.
3. A lámpatestek kizárólagosan beltéren felszerelendőek.
4. Győződjön meg arról, hogy a világítótest felszerelendő helye lehetővé teszi jövőbeni karbantartási hozzáférést.
5. Ne szerelje fel a lámpatesteket a maró anyagok hatásterületén.
6. Telepítés- és tápfeszültség kikapcsolás után, a lámpatestek tisztítási műveleteket puha és száraz kendővel végezzük.
7. A lámpatest tisztításához a kémiai és súrolószerek alkalmazása tilos.

FELSZERELÉSI UTASÍTÁS

a. Az XCROSS és az XSIGN lámpatesteket falra szerelésre szánják gipszkartonból vagy kompakt anyagokból (beton, tégla stb.). Kompakt anyagokba történő beépítéshez a műanyag süllyesztett adagot használják, amelyet az egyes lámpatestekhez szállítanak.
b. Hamis gipszkarton falakra történő szereléskor a műszaki adattáblázat méreteinek megfelelően húzza meg és fúrja ki a furatot. Vezesse át a tápkábelt a furaton, és kösse össze az elektromos csatlakozásokat a meghajtóval (1. ábra).
c. Szerelje be a meghajtót a fal mögé, és rögzítse a lámpatestet a süllyesztett furatba (3. ábra).
d. Kompakt anyagokba történő beépítéshez rögzítse a beépített dobozt a falban, az elülső rész szintjén. Vezesse át a tápkábelt az egyik furaton, amelyet a dobozban megtehet, és gyengített részével távolítsa el az egyik kerek területet. Várja meg, amíg az adagot rögzítő anyag megkeményedik. Vezesse át a kábelt a lyukasztott fémlemez előlapjának lyukán. Rögzítse a panelt adagban csavarokkal (2. ábra).
e. Végezze el az elülső panelt tartalmazó területet a fal többi részének szintjén (4. ábra).
f. Csatlakoztassa az elektromos csatlakozásokat a meghajtóhoz. Helyezze a meghajtót a süllyesztett dobozba, a lámpatestet pedig a rögzítő furatba.
g. Kapcsolja be a lámpatestet és ellenőrizze, hogy megfelelően működik-e.

BG - ИНСТРУКЦИИ ЗА МОНТАЖ И БЕЗОПАСНОСТ

Прочетете внимателно инструкциите и ги запазете за операциите по поддръжката.

ВНИМАНИЕ!

1. Препоръчва се инсталиране на осветителните тела и техните принадлежности, да бъде извършено от квалифициран електротехник.
2. Не захранвайте осветителното тяло преди цялостното инсталиране на същото, съгласно долупосочените инструкции и внимателната проверка на веригите.
3. Осветителните тела са предназначени изключително за вътрешен монтаж.
4. Уверете се, че мястото, на което е монтирано осветителното тяло позволява след това достъп за операции по поддръжка.
5. Не монтирайте осветителните тела във влажни участъци или в участъци с действие на корозивни вещества.
6. След инсталиране, операциите по почистване на осветителното тяло се извършват само след прекъсване на захранването с електроенергия на същото, с мека и суха кърпа.
7. Забранено е да се използва за почистване на осветителните тела, химически или абразивни вещества.

ИНСТРУКЦИИ ЗА МОНТАЖ

a. Осветителните тела XCROSS и XSIGN са предназначени за монтаж на стена от гипсокартон или компактни материали (бетон, тухла и др.). За монтиране в компактни материали се използва вградената пластмасова доза, която се доставя с всяко осветително тяло.
b. Когато монтирате на фалшиви стени от гипсокартон, изчертайте и пробийте отвора за вдлъбнатина според размерите в таблицата с технически данни. Прокарайте захранващия кабел през отвора и направете електрическите връзки към водача (фиг. 1).
c. Инсталирайте драйвера зад стената и фиксирайте осветителното тяло във вдлъбнатия отвор (фиг. 3).
d. За монтаж в компактни материали фиксирайте вградената кутия в стената с предната част на нивото. Прокарайте захранващия кабел през един от отворите, които можете да направите в кутията, като премахнете една от кръглите зони с отслабена част. Изчакайте материалът за фиксиране на дозата да се втвърди. Прокарайте кабела през отвора в предния панел от перфорирана ламарина. Закрепете панела в доза с винтове (фиг. 2).
e. Завършете зоната, която включва предния панел, на нивото на останалата част от стената (фиг. 4).
f. Направете електрическите връзки към водача. Инсталирайте драйвера във вградената кутия, а осветителното тяло в монтажния отвор.
g. Включете осветителното тяло и проверете дали работи правилно.

CZ - NÁVODY MONTÁŽE A BEZPEČNOSTI

Pozorně přečtěte si a dodržte operací údržby.

POZOR!

1. Doporučí se aby nainstalovaní svítidla a jejich příslušenství provedlo kvalifikovaný elektrikář.
2. Nepřipojite svítidla před jeho úplné nainstalovaní, podle návodů dole uvedených.
3. Svítidla jsou určená jen namontovaní venku.
4. Zajistite si, že místo kde je namontován svítidla povolí následný přístup pro údržbu.
5. Nenamontujte svítidla v zónách kde jsou aktivní korozivní činidla.
6. Po nainstalovaní, operaci na čištění svítidla se dělá jen po odpojení svítidla, a to j měkkým a suchým hadrem.
7. Je zakázáno použít se za čištění svítidla chemická činidla nebo brusné látky.

MONTAŽNÍ NÁVODY

a. Svítidla XCROSS a XSIGN jsou určena k montáži na zeď ze sádrokartonu nebo kompaktních materiálů (beton, cihla atd.). Pro montáž do kompaktních materiálů se používá plastová zapuštěná dávka dodávaná s každým svítidlem.
b. Při montáži na falešné stěny ze sádrokartonu nakreslete a vyvrtejte vybrání podle rozměrů v tabulce technických údajů. Protáhněte napájecí kabel otvorem a proveďte elektrické připojení k ovladači (obr.1).
c. Namontujte ovladač za zeď a upevněte svítidlo do zapuštěného otvoru (obr. 3).
d. Při montáži z kompaktních materiálů upevněte vestavěný box ve zdi přední částí na úrovni. Protáhněte napájecí kabel jedním z otvorů, které můžete v krabici vytvořit, a odstraňte jednu z kulatých oblastí se zeslabenou částí. Počkejte, až materiál pro fixaci dávky ztuhne. Protáhněte kabel otvorem v předním panelu z perforovaného plechu. Zajistěte panel v dávce pomocí šroubů (obr. 2).
e. Dokončete oblast, která zahrnuje přední panel, na úrovni zbytku zdi (obr. 4).
f. Proveďte elektrické připojení k řidiči. Nainstalujte ovladač do zapuštěné krabice a svítidlo do montážního otvoru.
g. Zapněte svítidlo a zkontrolujte, zda funguje správně.

SK - NÁVODY MONTÁŽE A BEZPEČNOSTI

Pozorne prečítajte si a dodržte operácií údržby.

POZOR!

1. Odporučí sa aby nainštalovaní svietidlá a ich príslušenstvo vykonalo kvalifikovaný elektrikár.
2. Neprípojite svietidla pred jeho úplné nainštalovaní, podľa návodov dole uvedených.
3. Svietidlá sú určené len namontovaní vonku.
4. Zaistite si, že miesto kde je namontovaný svietidlá povolí následný prístup pre údržbu.
5. Nenamontujte svietidlá v zónach kde sú aktívne korozívne činidlá.
6. Po nainštalovaní, operácii na čistenie svietidlá sa delá len po odpojení svietidlá, a to j mäkkým a suchou handrou.
7. Je zakázané použiť sa za čistenie svietidlá chemické činidlá alebo brúsne látky.

MONTÁŽNE NÁVODY

a. Svietidlá XCROSS a XSIGN sú určené na montáž na stenu zo sadrokartónu alebo kompaktných materiálov (betón, tehla atď.). Na montáž v kompaktných materiáloch sa používa plastová zapustená dávka, ktorá sa dodáva s každým svietidlom.
b. Pri montáži na falošné steny zo sadrokartónu nakreslite a vyvŕtajte vybranie podľa rozmerov v tabuľke technických údajov. Napájací kábel pretiahnite cez otvor a urobte elektrické spojenie s vodičom (obr. 1).
c. Nainštalujte ovládač za stenu a upevnite svietidlo do vybrania (obr. 3).
d. Pri montáži z kompaktných materiálov zafixujte zabudovanú skrinku v stene tak, aby jej predná časť bola na úrovni. Napájací kábel vedťe cez jeden z otvorov, ktoré môžete vytvoriť v krabici, a odstráňte jednu z okrúhlych oblastí so zoslabenou časťou. Počkajte, kým materiál na fixáciu dávky stuhne. Protiahnite kábel otvorom v prednom paneli z perforovaného plechu. Zaistite panel v dávke pomocou skrutiek (obr. 2).
e. Oblasť, ktorá obsahuje predný panel, dokončite na úrovni zvyšku steny (obr. 4).
f. Vykonajte elektrické pripojenie k vodičovi. Nainštalujte ovládač do zapustenej skrinky a svietidlo do montážneho otvoru.
g. Zapnite svietidlo a skontrolujte, či správne funguje.

PL - INSTRUKCJA BEZPIECZNEGO MONTAŻU

Przeczytaj uważnie instrukcję i zachowaj ją w celu wykonywania operacji konserwacyjnych.

UWAGA!

1. Zaleca się, aby montaż oświetleń alarmowych i ich akcesoriów był przeprowadzony przez wykwalifikowanego elektryka.
2. Nie należy podłączać do zasilania oprawy oświetleniowej przed jej całkowitym zainstalowaniem, zgodnie z poniższymi instrukcjami.
3. Oprawy oświetleniowe są przeznaczone wyłącznie do montażu wewnętrznego.
4. Upewnij się, że miejsce, w którym są zamontowane oprawy oświetleniowe pozwala na dostęp do wykonywania prac konserwacyjnych.
5. Nie należy montować opraw oświetleniowych w miejscach wilgotnych lub obszarach działania czynników korozyjnych.
6. Po zainstalowaniu, czyszczenie opraw oświetleniowych wykonuje się dopiero po jego odłączeniu od źródła zasilania, miękką, suchą szmatką.
7. Zabronione jest używanie do czyszczenia opraw oświetleniowych środków chemicznych i materiałów ściernych.

INSTRUKCJA MONTAŻU

a. Oprawy XCROSS i XSIGN przeznaczone są do montażu ściennego wykonanego z płyt gipsowo-kartonowych lub materiałów kompaktowych (beton, cegła itp.). Do montażu w kompaktowych materiałach stosuje się plastikową dawkę wpuszczaną, która jest dostarczana z każdą oprawą.
b. W przypadku montażu na fałszywych ścianach z płyt gipsowo-kartonowych narysuj i wywierć otwór wnękowy zgodnie z wymiarami w tabeli danych technicznych. Przełóż kabel zasilający przez otwór i wykonaj połączenia elektryczne zgodnie z instrukcjami (rys. 1).
c. Zamontuj sterownik za ścianą i zamocuj oprawę w otworze podtynkowym (rys. 3).
d. W przypadku montażu w zwartych materiałach, zamocuj puszkę do zabudowy w ścianie tak, aby przednia część znajdowała się na jej poziomie. Przełóż kabel zasilający przez jeden z otworów, które możesz zrobić w pudełku, usuwając jeden z okrągłych obszarów z osłabioną sekcją. Poczekaj, aż materiał utrwalający dawkę stwardnieje. Przeprowadź kabel przez otwór w przednim panelu z blachy perforowanej. Przymocuj panel w dawce śrubami (rys. 2).
e. Wykończ obszar obejmujący panel przedni na poziomie pozostałej ściany (rys. 4).
f. Wykonaj połączenia elektryczne ze sterownikiem. Zainstaluj sterownik w puszce podtynkowej, a oprawę w otworze montażowym.
g. Włącz oprawę i sprawdź, czy działa prawidłowo.

SRB - УПУТСТВА ЗА МОНТАЖУ И СИГУРНОСТ

Пажљиво прочитајте упутства и сачувајте их ради одржавања.

ПАЖЊА!

1. Препоручује се да уградњу расветних тела и њихов прибор обави квалификовани електричар.
2. Немојте напајати расветно тело пре потпуне инсталације, следећи доња упутства.
3. Расветна тела јесу само за унутрашњу уградњу.
4. Уверите се да место где је монтирао расветно тело омогућује у будуће приступ за одржавања.
5. Немојте монтирати расветно тело у областима деловања корозивних агената или у мокрим подручјима.
6. Након инсталације, операција чишћења расветних тела, врши се тек након заустављања њиховог напајања, меком и сувом крпом.
7. Забрањено је користити за чишћење расветних тела, хемијска средства или абразивне супстанце.

УПУТСТВА ЗА МОНТАЖУ

a. Светиљке КСЦРОСС и КССИГН намењене су за зидну уградњу од гипсаних плоча или компактних материјала (бетон, цигла итд.). За уградњу у компактне материјале користи се удубљена доза од пластике која се испоручује са сваким светиљком.
b. Приликом монтирања на лажне зидове од гипсане плоче, извуците и избушите удубљену рупу према димензијама у табели са техничким подацима. Провуците кабл за напајање кроз рупу и направите електричне везе са возачем (слика 1).
c. Инсталирајте возач иза зида и причврстите светиљку у удубљену рупу (слика 3).
d. За уградњу у компактне материјале, причврстите уграђену кутију у зид тако да предњи део буде у равни. Провуците кабл за напајање кроз једну од рупа које можете направити у кутији, уклањајући једно од округлих подручја са ослабљеним делом. Сачекајте да се материјал за учвршћивање дозе стврдне. Провуците кабл кроз отвор на предњој плочи од перфорираног лима.
e. Завршите површину која укључује предњу плочу у нивоу остатка зида (слика 4).
f. Успоставите електричне везе са возачем. Инсталирајте управљачки програм у удубљену кутију, а светиљку у монтажну рупу.
g. Укључите светиљку и проверите да ли исправно ради.

MK - УПАТСТВА ЗА МОНТАЖА И БЕЗБЕДНОСТ

Прочитајте ги упатствата внимателно и зачувајте ги за понатамошни операции за одржување.

ВНИМАНИЕ!

1. Се препорачува инсталацијата на предметите за осветлување и нивниот дополнителен прибор да биде извршена од страна на квалификуван електричар.
2. Не го приклучувајте предметот за осветлување пред неговата целосна инсталација следејќи ги подолу назначените упатства.
3. Предметите за осветлување се наменети ексклузивно само за монтирање во внатрешни простории.
4. Осигурајте се дека местото каде што е монтиран предметот за осветлување овозможува идно пристап за одржување.
5. Не го монтирајте предметот за осветлување во места кои се под влијание на корозивни агенти.
6. По инсталацијата, чистењето на предметот за осветлување се извршува само после исклучувањето од струја и со помош на сува и мека крпа.
7. При чистењето на предметот за осветлување забрането е да се користат хемиски средства или абразивни материи.

УПАТСТВА ЗА МОНТАЖА

a. Светилниците XCROSS и XSIGN се наменети за поставување на wallидови изработени од гипс картон или компактни материјали (бетон, тула, итн.). За монтирање во компактни материјали, се користи пластична вдлабнатина доза што се испорачува со секој светилник.
b. При монтирање на лажни wallsидови од гипс картон, нацртајте и дупчете ја дупката за вдлабнување според димензиите во табелата за технички податоци. Поминете го кабелот за напојување низ дупката и направете ги електричните врски со возачот (слика 1).
c. Инсталирајте го возачот зад ѕидот и поправете го светилникот во вдлабнатината дупка (слика 3).
d. За монтирање во компактни материјали, поправете ја вградената кутија во ѕидот со предниот дел на своето ниво. Поминете го кабелот за напојување преку една од дупките што можете да ги направите во кутијата, отстранувајќи една од кружните области со ослабен пресек. Почекајте материјалот за фиксирање на дозата да се зацврсти. Поминете го кабелот низ дупката во предниот панел со перфориран лим. Причврстете го панелот во доза со завртки (слика 2).
e. Завршете ја областа што го вклучува предниот панел на ниво на остатокот од wallидот (слика 4).
f. Направете ги електричните врски со возачот. Инсталирајте го возачот во вдлабнатината кутија и светилката во дупката за монтирање.
g. Напојувајте го светилката и проверете дали работи правилно.

SLO - NAVODILA ZA MONTAŽO IN VARNO UPORABO

Pozorno preberite navodila in jih shranite za vzdrževalna dela.

POZOR!

1. Priporočljivo je, da namestitev svetilk in njenih dodatkov naredi usposobljen električar.
2. Svetilk ne napajate pred popolno namestitvijo, v skladu s spodnjimi navodili.
3. Svetilke so izključno namenjene za notranjo montažo.
4. Prepričajte se, da mesto, kjer so svetilke nameščene, omogoča naknadni dostop za vzdrževalna dela.
5. Svetilk ne nameščajte na področja delovanja korozivnih agentov.
6. Po namestitvi, svetilke čistite šele po izključitvi električne energije, z mehko suho krpo.
7. Prepovedano je uporabljati kemikalije ali abrazivna sredstva za čiščenje svetilk.

NAVODILA ZA MONTAŽO

a. Svetilke XCROSS in XSIGN so namenjene za stensko montažo iz mavčnih plošč ali kompaktnih materialov (beton, opeka itd.). Za vgradnjo v kompaktne materiale se uporablja vdolbina iz plastike, ki je priložena posameznemu svetilku.
b. Pri montaži na lažne stene iz mavčne plošče vdolbino izvlecite in izvrtajte v skladu z merami v tabeli s tehničnimi podatki. Skozi luknjo speljite napajalni kabel in električno priključite na voznik (slika 1).
c. Namestite gonilnik za steno in pritrdite svetilko v vdolbino (slika 3).
d. Za vgradnjo v kompaktne materiale pritrdite vgradno škatlo v steno s sprednjim delom na ravni. Napajalni kabel speljite skozi eno od odprtin v škatli in odstranite eno od okroglih površin z oslabljenim odsekom. Počakajte, da se material za pritrjevanje odmerka strdi. Kabel speljite skozi luknjo na prednji plošči iz perforirane pločevine. Ploščo pritrdite v odmerku z vijaki (slika 2).
e. Območje, ki vključuje sprednjo ploščo, zaključite na ravni preostalega dela stene (slika 4).
f. Vzpostavite električne povezave z gonilnikom. Gonilnik namestite v vdolbino, svetilko pa v p

XCROSS, XSIGN

Art. SG01WW/NW SWH/SBK, CSS01WW/NW SWH/SBK

TECHNICAL FEATURES

Code	Type of LED	Power P(W)	Input voltage (V)	Color temperature of LED (K)	Working temperature (°C)	Recessed hole Ø / LxW (mm)	Weight (kg)	Energy efficiency class
CSS01WW/NW SWH/SBK	MID POWER LUMINUS	1x3W	220-240V AC	3000K / 4000K	-10 ÷ +50 °C	Ø40 mm	0,12	G
SG01WW/NW SWH/SBK	MID POWER LUMINUS	1x3W	220-240V AC	3000K / 4000K	-10 ÷ +50 °C	27x60 mm	0,12	G

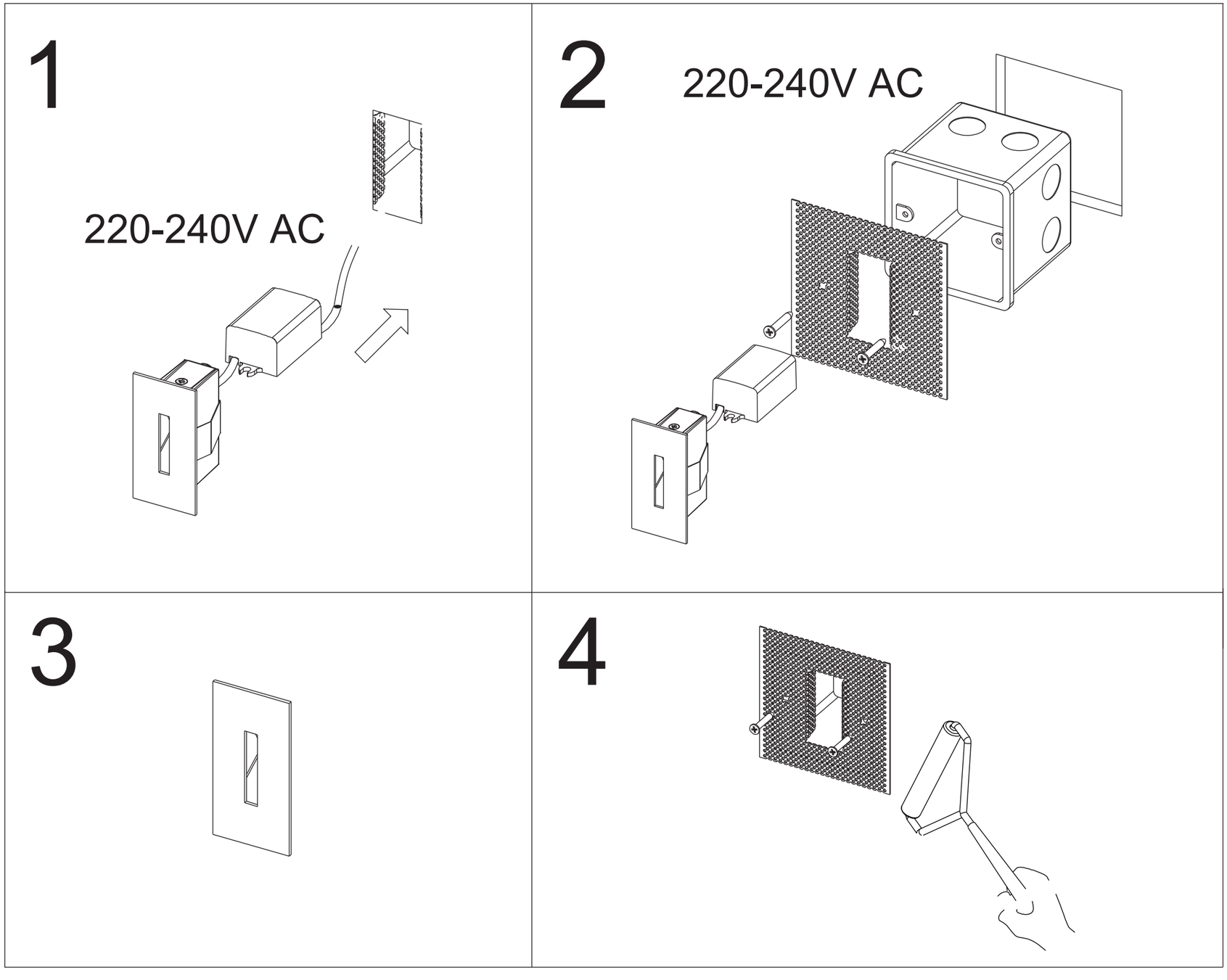

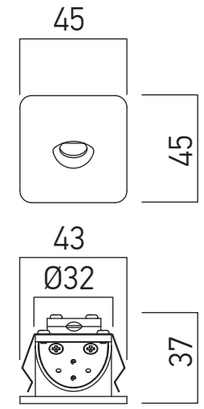

CSS01

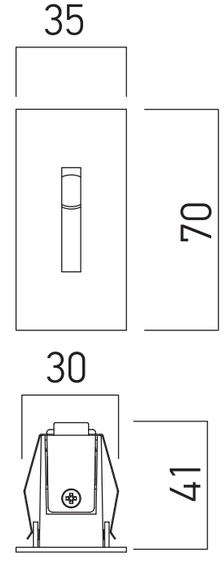

SG01

Standards: EN 60598-1:2015, EN 60598-2-2:2012, EN 62493:2015, EN 62471:2008, EN 62031:2008 + A2:2015, EN 60529:1992 + A2:2013, EN 55015:2013 + A1:2015, EN 61000-3-2:2014, EN 61000-3-3:2013, EN 61547:2009.

Importator: Arelux S.R.L., str. Al. Tolstoi, nr. 12, Bacău - 600093, ROMANIA.
Tel: +40 0234 514 492 / 546 620. Fax: +40 0234 546 677.

www.arelux.ro

ARELUX
TECHNICAL LIGHTING

OPEN SIZE 420x297mm

CLOSED SIZE 105x148,5mm

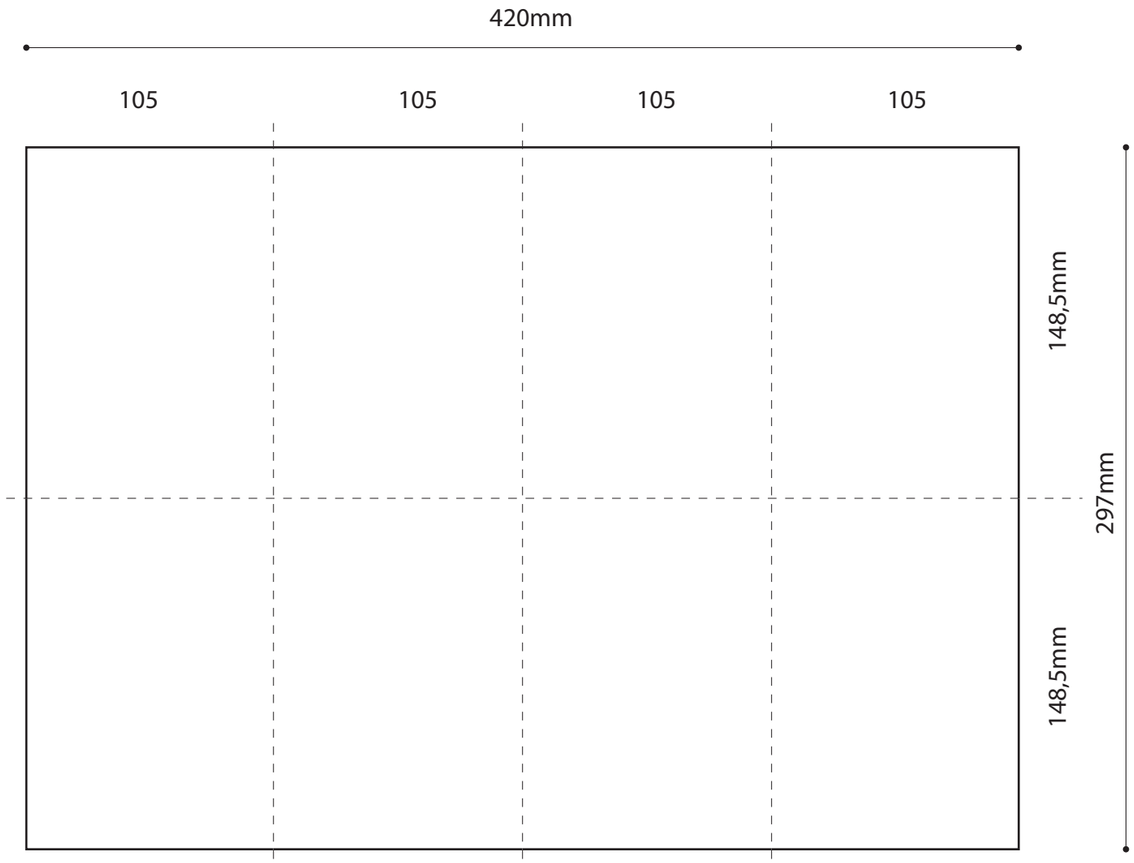

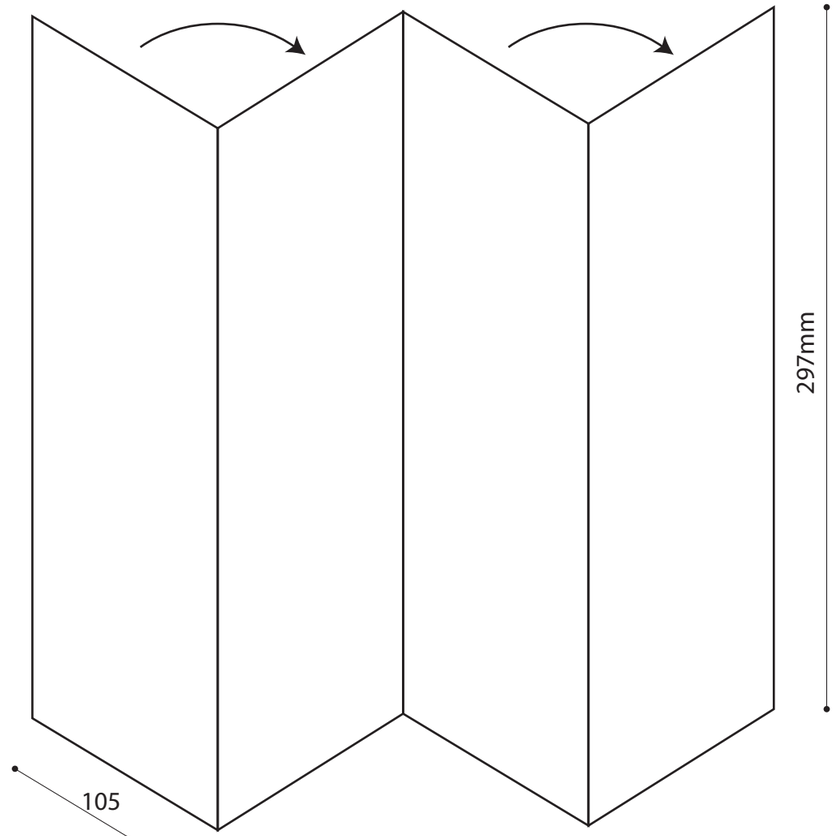

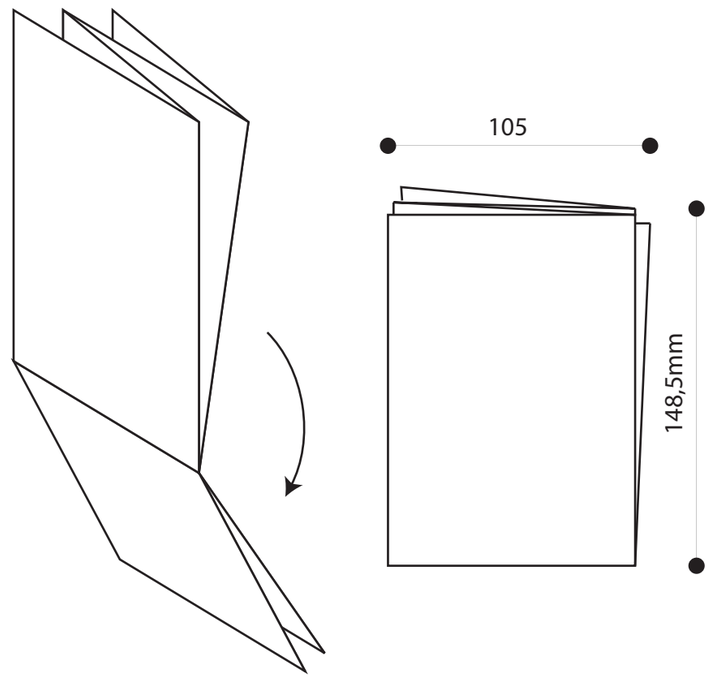

PRINT: 1 color (black) front and back side)