steinel



XLED home 2
XLED home 2 XL
XLED home 2 SL
XLED home 2 Connect

DE
GB
FR
NL
IT
ES
PT
SE
DK
FI
NO
GR
TR
HU
CZ
SK
PL
RO
SI
HR
EE
LT
LV
RU
BG
CN

DE . . . . . 10 Textteil beachten!
GB. . . . . 18 Follow written instructions!
FR . . . . . 25 Suivre les instructions ci-après !
NL . . . . . 32 Neem instructies in acht!
IT. . . . . 39 Osservare il testo!
ES . . . . . 46 ¡Obsérvese la información textual!
PT . . . . . 53 Siga as instruções escritas
SE . . . . . 60 Följ den skriftliga montageinstruktionen.
DK. . . . . 67 Følg de skriftlige instruktioner!
FI. . . . . 74 Huomioi tekstiosa!
NO. . . . . 81 Se tekstdelen!
GR. . . . . 88 Τηρείτε γραπτές οδηγίες!
TR . . . . . 95 Yazılı talimatlara uyunuz!
HU. . . . . 102 A szöveges utasításokat tartsa meg!
CZ. . . . . 109 Dodržujte písemné pokyny!
SK. . . . . 116 Dodržiavajte písomné informácie!
PL . . . . . 123 Postępować zgodnie z instrukcją!
RO. . . . . 130 Respectați instrucțiunile următoare!
SI. . . . . 138 Upoštevajte besedilo!
HR. . . . . 145 Pridržavajte se uputa!
EE . . . . . 152 Järgige tekstiosa!
LT . . . . . 159 Atsižvelgti į rašytines instrukcijas!
LV . . . . . 167 Pievērsiet uzmanību teksta daļai!
RU. . . . . 174 Соблюдать текстовую инструкцию!
BG. . . . . 182 Прочетете инструкциите!
CN. . . . . 190 遵守文字说明要求!

3.1 XLED home 2 S / XL S / SC

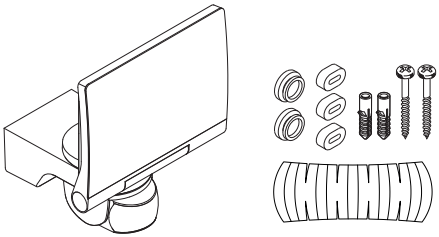

3.2 XLED home 2

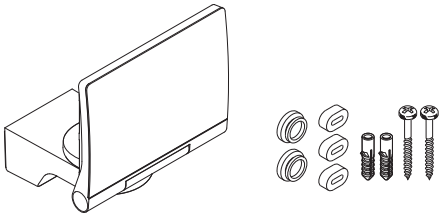

3.3 XLED home 2 S / XL S / SC

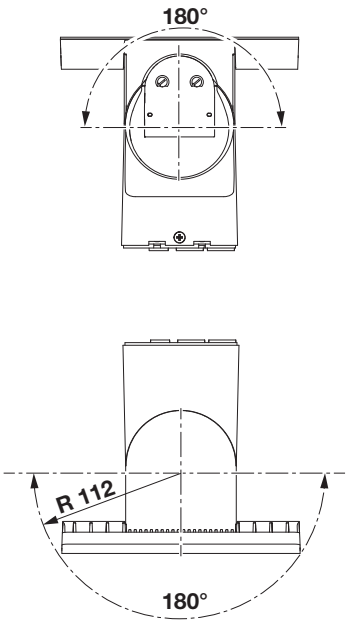

3.4 XLED home 2 S / XL S / SC

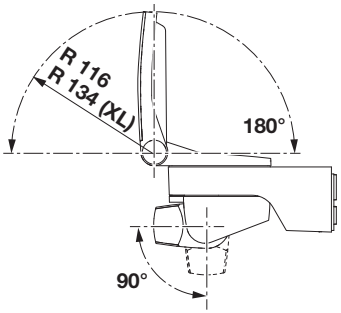

3.5 XLED home 2

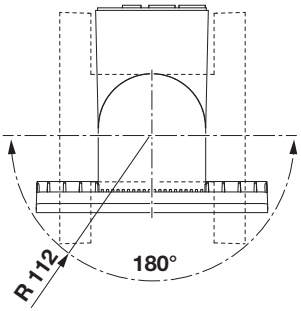

3.6 XLED home 2

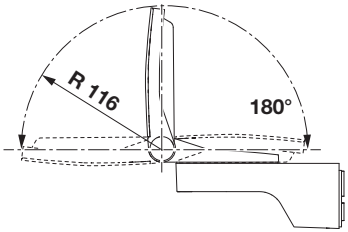

3.7 XLED home 2 S / XL S / SC

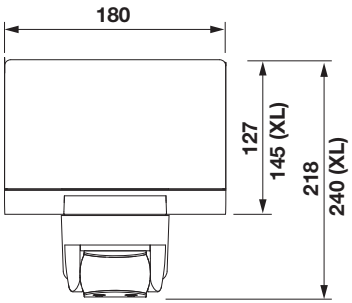

3.8 XLED home 2 S / XL S / SC

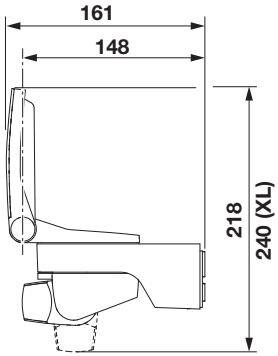

3.9 XLED home 2

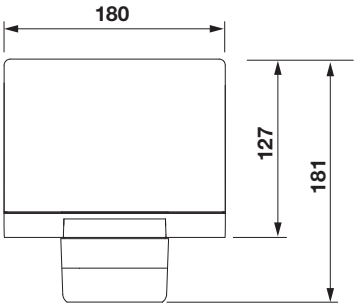

3.10 XLED home 2

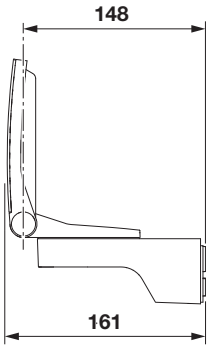

3.11 XLED home 2 S / XL S / SC

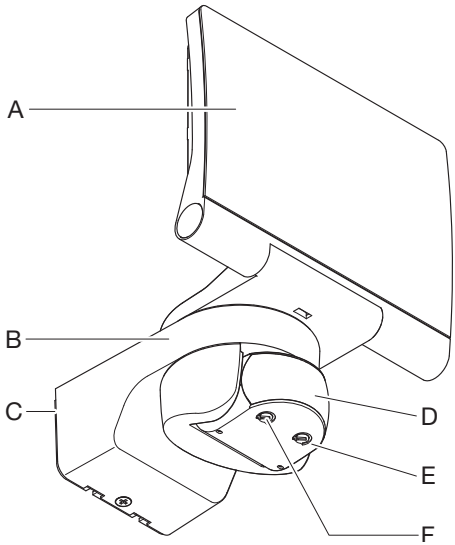

3.12 XLED home 2

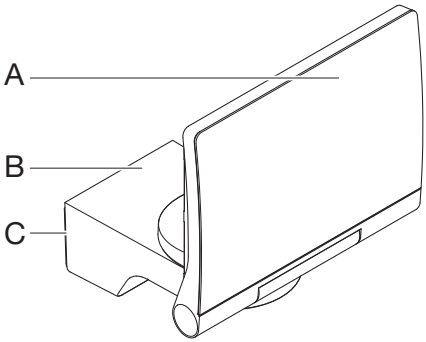

3.13 XLED home 2 S / XL S / SC

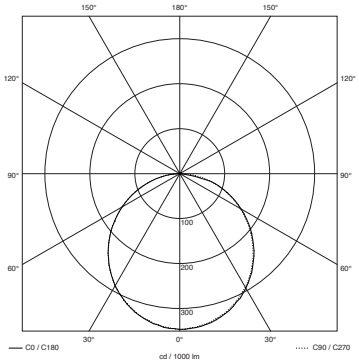

4.1

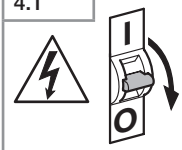

4.2 XLED home 2 S / XL S / SC

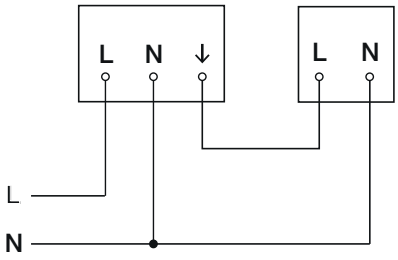

4.3 XLED home 2 S / XL S / SC

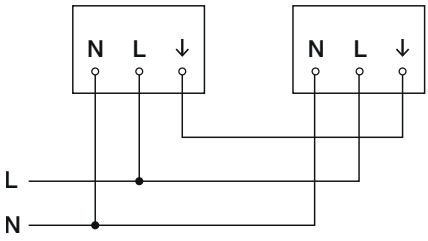

4.4 XLED home 2

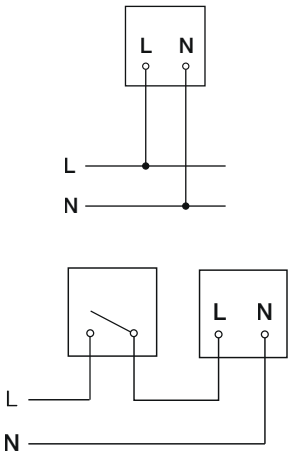

4.5 XLED home 2 SC

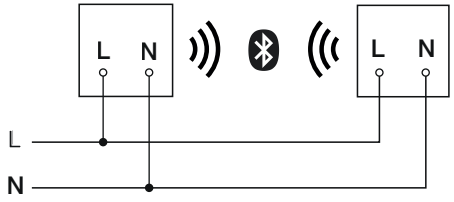

5.1 XLED home 2 S / XL S / SC

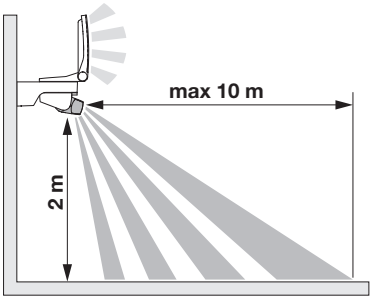

5.2 XLED home 2 S / XL S / SC

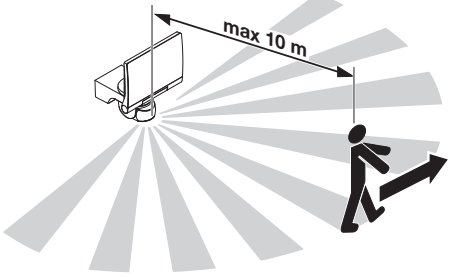

5.3 XLED home 2 S / XL S / SC

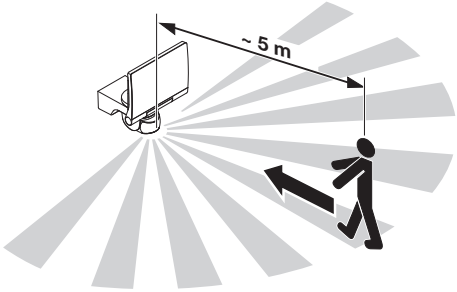

5.4

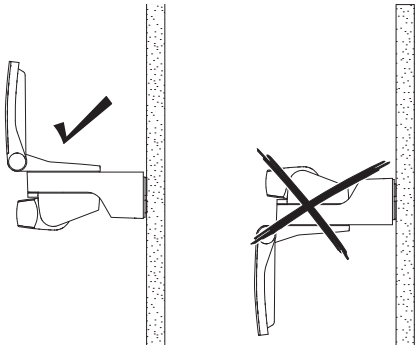

5.5

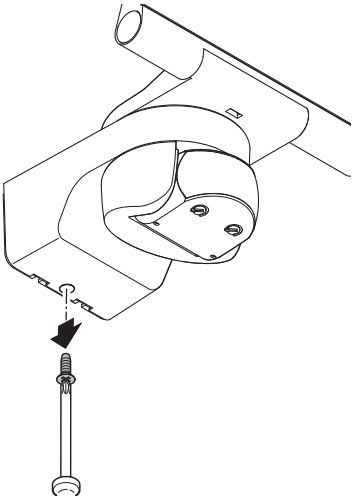

5.6

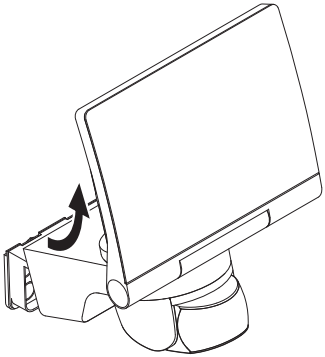

5.7

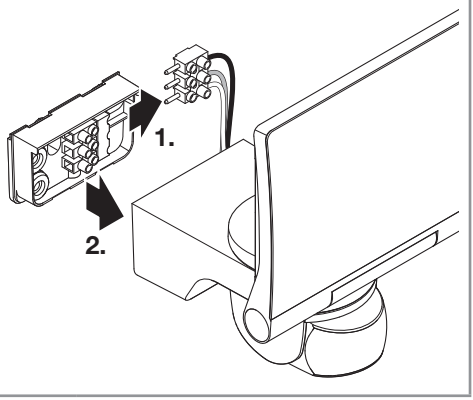

5.10

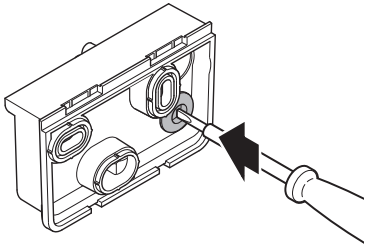

5.8

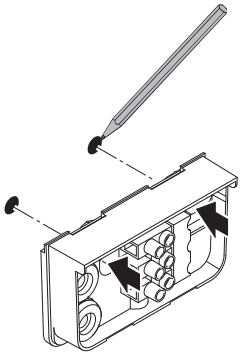

5.11

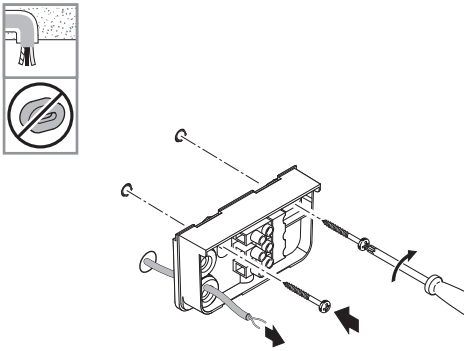

5.9

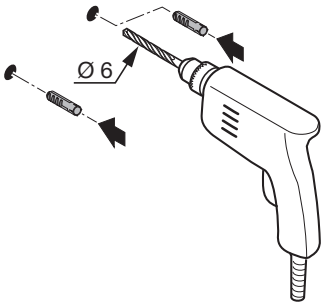

5.12

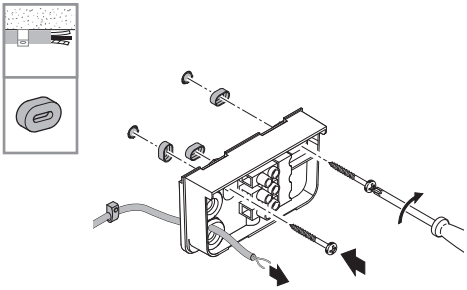

5.13 XLED home 2 S / XLED home 2 XL S

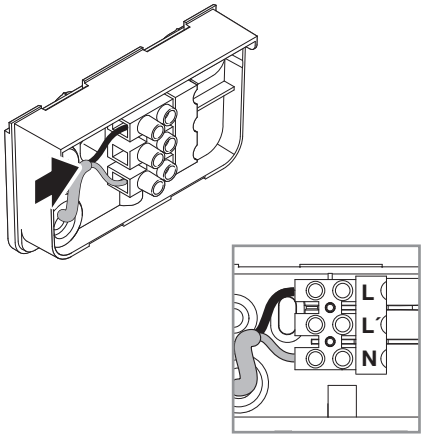

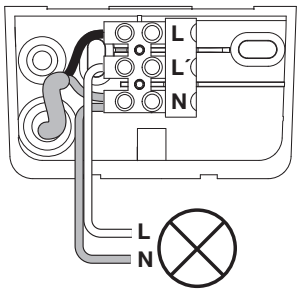

5.14 XLED home 2 / XLED home 2 SC

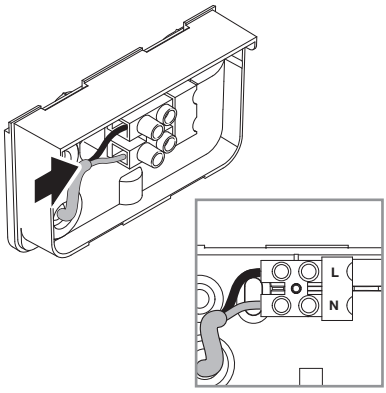

5.15

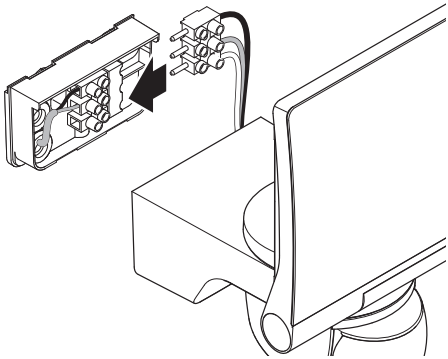

5.16

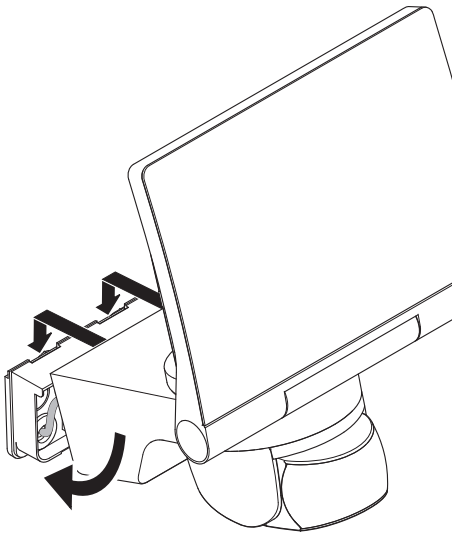

5.17

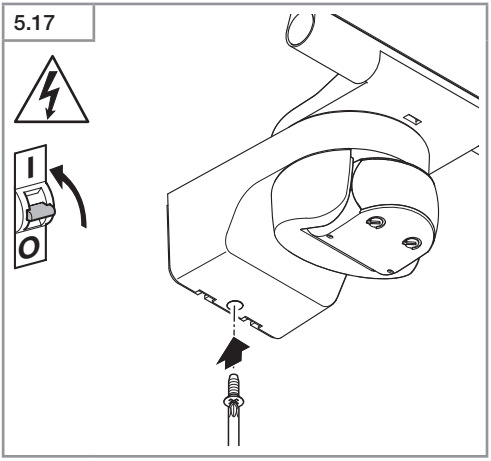

6.1 XLED home 2 S / XL S

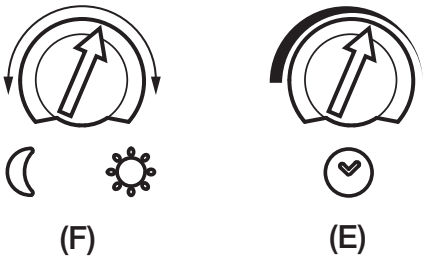

6.2

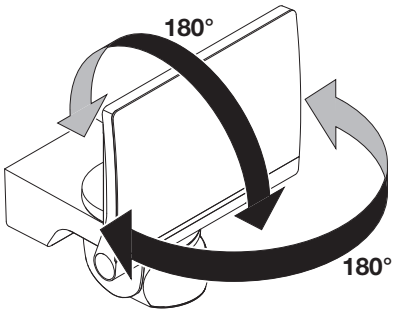

6.3 XLED home 2 S / XL S / SC

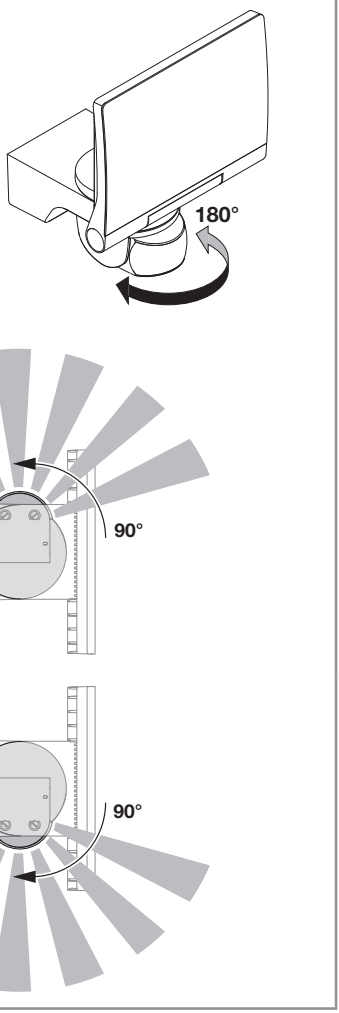

6.4 XLED home 2 S / XL S / SC

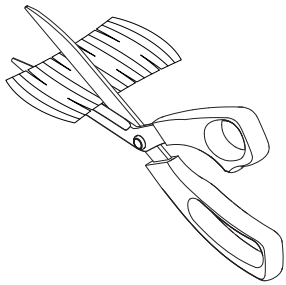

6.5 XLED home 2 S / XL S / SC

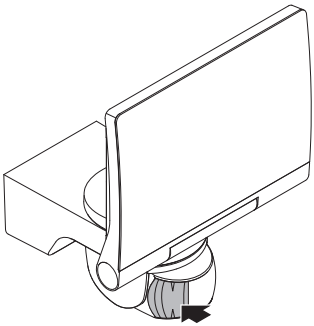

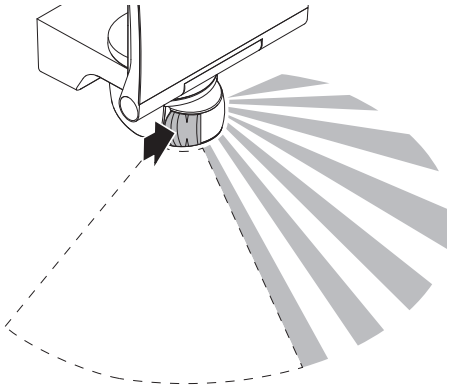

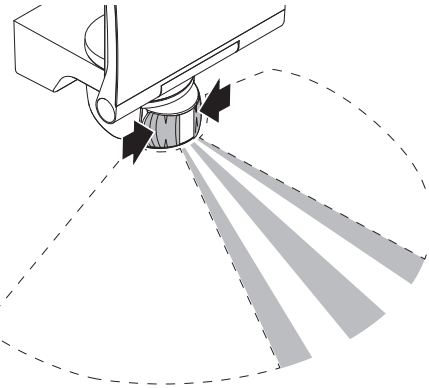

6.6 XLED home 2 S / XL S / SC

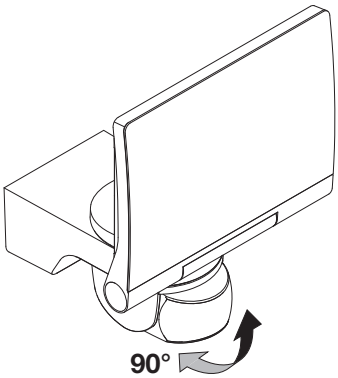

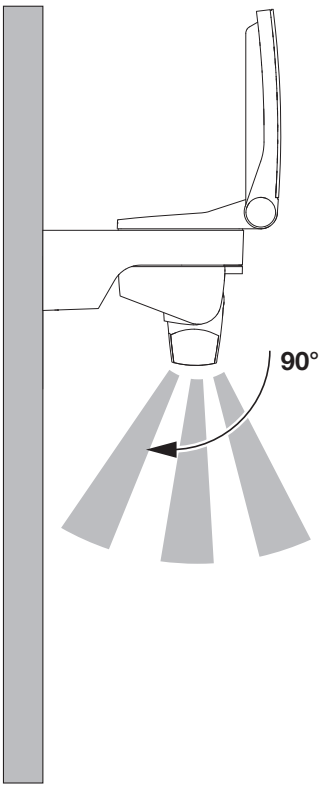

LT

1. Apie šį dokumentą

Prašom įdėmiai perskaityti ir išsaugoti!
- Autorių teisės saugomos. Perspausdinti, taip pat ir atskiras ištraukas, leidžiama tik gavus mūsų sutikimą.
- Pasiliekama teisė daryti pakeitimus techninio tobulinimo tikslais.
- Visi gaminio matmenys nurodyti milimetrais.

Simbolių paaiškinimas

Įspėjimas apie pavojus!

Nuoroda į atskiras dokumento teksto dalis.

Pastaba
Paveikslėliai be antraštės taikomi visiems variantams.

2. Bendrieji saugos nurodymai

Prieš pradėdami dirbti su prietaisu atjunkite elektros energijos tiekimą!

- LED prožektoriai jungiami prie elektros tinklo, todėl juos reikia prijungti tinkamai, vadovaujantis šalyje galiojančiomis instaliacijos normomis ir jungimo taisyklėmis (**DE**-VDE 0100, **AT**-ÖVE/ ÖNORM E 8001-1, **CH**-SEV 1000).
- LED prožektorių reikia įrengti tokioje padėtyje, kad mažesniu nei 0,3 m atstumui nebūtų galimybės ilgiau žiūrėti į šviesos šaltinį.
- Darbo metu prožektoriaus korpusas įkaista. LED plokštelę reguliuokite tik kai ji yra atvėsusi.
- Nemontuokite LED prožektoriaus ant (įprastais atvejais) lengvai užsiliepsnojančių paviršių.

3. XLED home 2 / XLED home XL S / XLED home SC / XLED home

Naudojimas pagal paskirtį
- LED prožektorius skirtas montuoti ant sienos lauke.
- Pilnai sukama LED plokštelė.
- Prožektorius gali būti naudojamas atskirai arba tinkle.

XLED home 2 S / XL S
- Laidinis tinklas.
- Valdomas nustatymo reguliatoriumi

XLED home 2 SC
- Belaidis tinklas (< 100 m).
- Valdymas naudojant programėlę „Smart Remote App“.

XLED home 2 S / XL S / S SC
- Sensoriniame LED prožektoriuje yra infraraudonųjų spindulių judesio detektorius.

XLED home 2
- Sensorinis LED prožektorius be infraraudonųjų spindulių judesio detektoriaus. Variantas gali būti valdomas naudojant S arba SC versiją.

Naudojimas ne pagal paskirtį
- Sensorinis LED prožektorius nėra reguliuojamas.

Nereguliuojamas

Užfiksavus judesį įjungiama šviesa, signalizacija ir pan. Naudojant laisvai pasukamą skydelį LED prožektorius gali būti naudojamas tobulai apšviesti, pvz., namus ar sklypą privačioje aplinkoje arba įmonės patalpas verslo kvartale. Itin veiksminga LED technologija kartu su matiniu stiklu užtikrina didelio ploto apšvietimą.

Konstrukciniai variantai
- XLED home 2 S /XL S
- XLED home 2 SC
- XLED home 2

Pristatymo sritis XLED home 2 S / XL S / SC **(3.1 pav.)**
Pristatymo sritis XLED home 2 **(3.2 pav.)**

Prožektoriaus galvutės ir pagrindinio jutiklio sukimo zona (XLED home 2 S / XL S / SC) **(3.3/3.4/6.2/6.3/6.6 pav.)**
Pagalbinės prožektoriaus galvutės sukimo zona (XLED home 2) **(3.5/3.6/6.2 pav.)**

Pagrindinio gaminio matmenys (XLED home 2 S / XL S / SC) **(3.7/3.8 pav.)**
Pagalbinio gaminio matmenys (XLED home 2) **(3.9/3.10 pav.)**

Pagrindinio gaminio apžvalga
(XLED home 2 S / XL S / SC) **(3.11 pav.)**
A Šviesos diodų skydas
B Korpusas
C Sieninis laikiklis
D Sensorius
E Švietimo trukmės nustatymas
(XLED home 2 S/XLED home 2 XL S)
F Prieblandos lygio nustatymas
(XLED home 2 S/XLED home 2 XL S)

Pagalbinio gaminio apžvalga (XLED home 2)
(3.12 pav.)
A Šviesos diodų skydas
B Korpusas
C Sieninis laikiklis

Šviesos intensyvumo pasiskirstymas **(3.13 pav.)**

4. Elektros įrengimas

- Išjunkite elektros energijos tiekimą. **(4.1 pav.)**

Tinklo įvado prijungimas
Tinklo laidą sudaro 2 arba 3 gyslų kabelis:
L = fazė (dažniausiai juodas arba rudas laidas)
L' arba ↓ = fazė (paprastai juodas, rudas arba pilkas) tik pagrindiniu / pagrindiniu arba pagrindiniu / pagalbiniu režimu. Elektros maitinimo linija naudojama sujungimui perjungimo išvadui.
N = nulinis laidas (dažniausiai mėlynas)
PE = apsauginis laidas (žalias / geltonas)

Pastaba
Prie šio gaminio nebūtina prijungti apsauginio laido.

Pagrindinio / pagalbinio gaminio prijungimo diagrama **(4.2 pav.)**
Pagrindinio / pagrindinio gaminio prijungimo diagrama **(4.3 pav.)**
Pagalbinio gaminio prijungimo diagrama **(4.4 pav.)**
Prijungimo diagrama XLED home 2 SC **(4.5 pav.)**

Svarbu!
Neteisingai sujungti laidai sukelia trumpąjį jungimą LED prožektoriuje arba paskirstymo spintoje. Tokiu atveju reikia dar kartą identifikuoti atskirus kabelius ir prijungti iš naujo.

Šio LED prožektoriaus šviesos elementas yra nekeičiamas, todėl prireikus jį pakeisti (pvz., pasibaigus tarnavimo laikui), reikia keisti LED prožektorių.

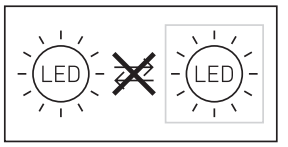

5. Montavimas

- Visas dalis patikrinkite dėl pažeidimų.
- Esant pažeidimams LED prožektoriaus nenaudokite.
- Pasirinkite tinkamą montavimo vietą atsižvelgdami į jautrumo zonos ilgį ir judėjimo fiksavimą. **(5.1/5.2/5.3 pav.)**
- LED prožektoriaus reguliavimas. **(5.4 pav.)**

Judėjimas patikimiausiai fiksuojamas tuomet, kai LED prožektorius sumontuojamas šonu judėjimo krypčiai ir sensoriaus matomumo neužstoja jokios kliūtys (pvz., medžiai, sienos ir t. t.). **(5.2/5.3 pav.)**

Montavimo eiga
- Išjunkite elektros energijos tiekimą. **(4.1 pav.)**
- Atlaisvinkite varžtus. **(5.5 pav.)**
- Nuimkite korpusą (B) nuo sieninio laikiklio (C). **(5.6 pav.)**
- Atskirkite kištukinį gnybtą nuo sieninio laikiklio. **(5.7 pav.)**
- Pasižymėkite gręžtinių skylių vietas. **(5.8 pav.)**
- Išgręžkite skyles ir įkiškite kaiščius. **(5.9 pav.)**
- Įstatykite sandarinimo kaištį. **(5.10 pav.)**
  – Potinkinis įvadas **(5.11 pav.)**.
  – Virštinkinis įvadas su distanciniais laikikliais **(5.12 pav.)**.
- Prijunkite jungiamuosius laidus
  – XLED home 2 S / XLED home 2 XL S **(5.13 pav.)** Išorinę apkrovą taip pat galima prijungti prie N ir L '/↓.
  – XLED home 2 SC / XLED home 2 **(5.14 pav.)**
- Sujunkite kištukinius gnybtus. **(5.15 pav.)**
- Korpusą uždėkite ant sieninio laikiklio. **(5.16 pav.)**
- Įsukite varžtą. **(5.17 pav.)**
- Įjunkite elektros energijos tiekimą. **(5.17 pav.)**
- Atlikite nustatymus ➜ **„6. Funkcija“**

6. Veikimas

XLED home 2 S/XLED home 2 XL S/ XLED home 2

Gamyklos nustatymas
Laiko nustatymas **(E)**: 8 sekundės
Prieblandos lygio nustatymas **(F)**: 2000 liuksų (dienos režimas)

Švietimo trukmės nustatymas (6.1/E pav.)
Pageidaujamą LED prožektoriaus švietimo trukmę galima nustatyti tolygiai nuo maždaug 8 sekundžių iki maks. 35 minučių. Kaskart užfiksavus judesį prieš pasibaigiant šiam laikui, laikmatis įsijungia iš naujo.
– Nustatymo reguliatorius **+** = maždaug 35 minučių
– Nustatymo reguliatorius **–** = maždaug 8 sekundžių

Prieblandos lygio nustatymas (6.1/F pav.)
Pageidaujamas LED prožektoriaus suveikimo slenkstis nustatomas tolygiai nuo maždaug 2 iki 2000 liuksų.
– Nustatymo reguliatorius ties ☼ = dienos šviesos režimas (nepriklauso nuo apšvietimo)
– Nustatymo reguliatorius ties ☾ = prieblandos režimas, apie 2 liuksai.

Nustatant jautrumo zoną ir atliekant funkcijų patikrinimą dienos metu nustatymo reguliatorius turi būti nustatytas ties ☼.

Pastaba:
nustatant jautrumo zoną rekomenduojama rinktis trumpiausią laiką.

Pastaba:
kaskart LED prožektoriui išsijungus naujas judesys gali būti užfiksuotas tik maždaug po 1 sekundės. Tik pasibaigus šiam laikui LED prožektorius esant judesiui gali vėl įjungti šviesą.

XLED home 2 SC
Gamyklos nustatymas
Prieblandos lygio nustatymas: 2000 liuksų
Dienos režimas, „Lux-Teach“
Laiko nustatymas: 5 sekundės

Jautrumo zonos nustatymas (reguliavimas)
Esant poreikiui jautrumo zoną galima nustatyti optimaliai.
– Pasukite sensorių horizontaliai 180°. **(6.3 pav.)**
– Atlenkite sensorių vertikaliai 90°. **(6.6 pav.)**

Lipdukas (6.4 pav.)
Užsklanda skirta uždengti reikiamą kiekį linzės segmentų ir individualiai sumažinti jautrumo zonos ilgį. Klaidingi įsijungimai negalimi arba tikslingai stebimos pavojingos zonos **(6.5 pav.)**.

Kita
Prožektoriaus galvutės sukimosi zona **(6.2 pav.)**.

Funkcijų nustatymas
– Nustatymas naudojant nustatymo reguliatorių (XLED home 2 S/SL S)
– Nustatymas naudojant išmaniąją nuotolinio valdymo programėlę „Smart Remote App“ (XLED home 2 SC)

Pastaba
galioja tie nustatymai, kurie buvo atlikti pastarąjį kartą naudojant valdymo elementą.

Išmanioji nuotolinio valdymo programėlė „Smart Remote App“ (XLED home 2 SC)
Norint konfigūruoti LED prožektorių naudojantis išmaniuoju telefonu arba planšetiniu kompiuteriu iš „AppStore“ reikia atsisiųsti STEINEL išmaniąją nuotolinio valdymo programėlę „Smart Remote App“. Reikalingas išmanusis telefonas arba planšetė su „Bluetooth“ funkcija.

Android

iOS

LT

Papildomos funkcijos, galimos tik naudojant išmaniąją nuotolinio valdymo programėlę „Smart Remote App“:
- Prieblandos lygio nustatymas 2–2000 liuksų, dienos režimas, „Lux-Teach“, laiko mokymas
- Laiko nustatymas 5 s – 60 min.
- Įsijungimas / išsijungimas pagal laiką
- Naktinis taupymo režimas
- Jautrumo zonos reguliavimas pagal jautrumą
- Grupių sujungimas tinkle ir šviestuvų / grupių žymėjimas
- Rankinis nustatymas 4 val. jj. / 4 val. išj.
- Apsaugojimas slaptažodžiu

LED prožektoriaus funkcijas galima reguliuoti išmaniuoju telefonu, planšetiniu kompiuteriu. „Bluetooth“ ryšys galimas tik išmaniuoju telefonu arba planšetiniu kompiuteriu.

Pastaba
Kaskart LED prožektoriui išsijungus naujas judesys gali būti užfiksuotas tik maždaug po 1 sekundės. Tik pasibaigus šiam laikui LED prožektorius esant judesiui gali vėl įjungti šviesą.

Kad XLED home 2 SC būtų galima įjungti ir išjungti priklausomai nuo laiko, jame yra vidinis laikrodis. Jis kaskart „Bluetooth“ ryšiu jungiantis per „Smart Remote App“ automatiškai sinchronizuojamas su prijungto išmaniojo telefono laikrodžiu.
Siekiant užtikrinti tinkamą veikimą, kaskart nutrūkus elektros energijos teikimui į LED prožektorių, reikia atkurti ryšį naudojantis programėle „Smart Remote App“. Vidinis laikrodis vėl bus sinchronizuojamas su išmaniojo telefono laikrodžiu.

7. Naudojimas / priežiūra

Specialioms įsilaužimo signalizacijos sistemoms LED prožektorius netinka, nes trūksta numatytos apsaugos nuo sabotažo. Oro sąlygos gali pakeisti LED prožektoriaus veikimą. Esant stipriems vėjo gūsiams, sningant, lyjant, krušos metu prietaisas gali įsijungti nepageidaujamu metu, nes staigių temperatūros pokyčių neįmanoma atskirti nuo šilumos šaltinių.
Užsiteršusias linzes valykite drėgnu audeklu (nenaudokite jokių valiklių).

8. Šalinimas

Elektros prietaisai, priedai ir pakuotės turi būti perdirbami aplinkai nekenksmingu būdu.



Neišmeskite elektros prietaisų kartu su buitinėmis atliekomis!

Tik ES šalims
Remiantis galiojančia Europos Sąjungos Direktyva dėl elektros ir elektronikos įrangos atliekų ir jos perkėlimo į nacionalinę teisę, nebetinkami naudoti elektros prietaisai turi būti renkami atskirai ir perdirbami aplinkai nekenksmingu būdu.

9. Atitikties deklaracija

„STEINEL Vertrieb GmbH“ pareiškia, kad XLED home 2 SC atitinka Direktyvos 2014/53/ES reikalavimus. Visą ES atitikties deklaracijos tekstą rasite šiuo adresu internete: www.steinel.de

10. Gamintojo garantija

Šis „Steinel“ produktas pagamintas itin kruopščiai, pagal galiojančias normas patikrintos jo funkcijos ir saugumas bei papildomai atlikta pasirinktų prietaisų patikra. „Steinel“ suteikia prietaisui garantiją. Garantinis laikotarpis – 5 metai. Jis skaičiuojamas nuo prietaiso pardavimo vartotojui dienos. Mes pašalinsime defektus, susijusius su medžiagų arba gamybos broku; garantiniu laikotarpiu, mūsų nuožiūra, prietaisas nemokamai remontuojamas arba keičiamos sugedusios dalys. Garantija netaikoma susidėvinčioms dalims, taip pat jei prietaisas sugenda dėl netinkamo naudojimo arba netinkamos priežiūros. Kitiems daiktams padaryta žala neatlyginama.

Garantija taikoma tik tuo atveju, jei neišardytas prietaisas kartu su trumpu gedimo aprašymu, kasos čekiu arba sąskaita (pirkimo data ir pardavėjo antspaudu), tinkamai supakuotas atsiunčiamas į atitinkamą techninės priežiūros tarnybos vietą.

Aptarnavimas
Pasibaigus garantinio aptarnavimo laikotarpiui arba jei yra gedimų, kuriems garantija netaikoma, prietaisą taiso mūsų gamyklos servisas. Prašom tinkamai supakuotą produktą atsiųsti į artimiausią servisą.

5 METŲ GAMINTOJO GARANTIJA

11. Techniniai duomenys

	XLED Home 2 S	XLED Home 2 XL S	XLED Home 2 SC	XLED Home 2
Matmenys (I × P × A)	218 × 180 × 161 mm	240 × 180 × 161 mm	218 × 180 × 161 mm	181 × 180 × 161 mm
Tinklo įtampa	220–240 ~V / 50/60 Hz			
Galios suvartojimas (P_{on})	13,7 W	19,3 W	13,7 W	13,7 W
Šviesos srautas / šviesumas	1550 lm (360°) / 113 lm/W	2124 lm (360°) / 110 lm/W	1550 lm (360°) / 113 lm/W	1550 lm (360°) / 113 lm/W
Budėjimo režimas Sensorius (P_{sb}) / Tinklas (P_{net})	0,50 W / –	0,50 W / –	0,50 W / 0,50 W	– / –
Svoris	0,575 kg	0,620 kg	0,575 kg	0,480 kg
Projektuojamas plotas	Vaizdas iš priekio 283,1 cm^2 Vaizdas iš šono 113 cm^2	Vaizdas iš priekio 316,2 cm^2 Vaizdas iš šono 115 cm^2	Vaizdas iš priekio 283,1 cm^2 Vaizdas iš šono 113 cm^2	Vaizdas iš priekio 274,1 cm^2 Vaizdas iš šono 86,3 cm^2
Tinklo srovė	80 mA	113 mA	80 mA	80 mA
Galios koeficientas	0,74	0,74	0,74	0,74
Atskiras kontaktas papildomam vartotojui, kurio jungimo galingumas	Kaitrinės / halogeninės lemputės apkrova 1000 W Liuminescencinės lempos elektroniniai paleidimo įrenginiai (EVG) 430 W Liuminescencinės lempos, nekompensuotos 500 VA Liuminescencinės lempos, išilginė kompensacija 900 VA Liuminescencinės lempos, kompensuojamos lygiagrečiuoju būdu 500 VA Žemos įtampos halogeninės lempos 1000 VA LED < 2 W 16 W 2 W < LED < 8 W 64 W LED > 8 W 64 W Talpinė apkrova 88 µF			–
Spalvinė temperatūra	3000 K (šiltai balta spalva)			
Spalvos atkūrimo indeksas	R_a = 82			
Vidutinis projektinis tarnavimo laikas	L70B50 esant 25 °C: > 60 000 val.			
Spalvų nuoseklumas SDCM	Pradinė reikšmė: 3			

	XLED Home 2 S	XLED Home 2 XL S	XLED Home 2 SC	XLED Home 2
Šviesos intensyvumo pasiskirstymas				
Sensorika	Pasyvūs infraraudonieji spinduliai			–
Jautrumo zonos ilgis	maks. 10 m			–
Apimties kampas	180°			–
Švietimo trukmės nustatymas	8 s – 35 min.		5 s – 60 min.	–
Prieblandos lygio nustatymas	2–2000 liuksų			–
IP apsaugos klasė	IP44 / II			
Aplinkos temperatūra	-20 °C – +40 °C			
„Bluetooth“ dažnis	–		2,4-2,48 GHz	–
„Bluetooth“ (P_{net}) siuntimo galia	–		5 dBm / 3 mW	–
	Techninius dokumentus rasite www.steinel.de			

12. Veikimo sutrikimai

Sutrikimas	Priežastis	Ištaisymas
Šviesos diodų prožektoriuje nėra įtampos	■ Sugedęs, neįjungtas saugiklis, nutrūko elektros srovės tiekimas	■ Pakeiskite saugiklį, įjunkite tinklo jungiklį, patikrinkite elektros laidus įtampos indikatoriumi
	■ Trumpasis jungimas	■ Patikrinkite jungtis
Sensorinis šviesos diodų prožektorius neįsijungia	■ Veikiant dienos šviesos režimu prieblandos nustatymai nustatyti ties nakties režimu	■ Nustatykite iš naujo
	■ Tinklo jungiklis IŠJUNGTAS	■ Įjunkite
	■ Perdegė saugiklis	■ Reikia naujo saugiklio, patikrinkite jungtis
	■ Fiksavimo diapazonas nustatytas netikslingai	■ Sureguliuokite iš naujo
Sensorinis šviesos diodų prožektorius neišsijungia	■ Jautrumo zonoje fiksuojamas nuolatinis judesys	■ Patikrinkite diapazoną ir, jei reikia, iš naujo sureguliuokite arba nustatykite
Sensorinis šviesos diodų prožektorius nuolat įsijungia ir išsijungia	■ Fiksavimo diapazone juda gyvūnai	■ Sensorių pakreipkite aukštyn arba nustatykite tiksliau, pakeiskite jautrumo zoną ar nustatykite iš naujo
Sensorinis šviesos diodų prožektorius įsijungia nepageidaujamu metu	■ Jautrumo zonoje vėjas linguoja medžius ir krūmus	■ Nustatykite jautrumo zoną iš naujo
	■ Užfiksuojami gatve važiuojantys automobiliai	■ Nustatykite jautrumo zoną iš naujo
	■ Staigus temperatūros pokytis dėl oro sąlygų (vėjo, lietaus, sniego) arba oro srauto iš ventiliatorių, atvirų langų	■ Pakeiskite jautrumo zoną, pakeiskite montavimo vietą
	■ Sensorinis šviesos diodų prožektorius siūbuoja (juda) dėl, pvz., vėjo gūsių ar stipraus lietaus (sniego, krušos)	■ Sumontuokite sensorinį LED prožektorių ant tvirto pagrindo
LED prožektorius nenurodytas „Bluetooth“ apžvalgoje	■ Pasirinktas neteisingas regionas	■ Nustatymai ES regionas / JAV regionas
Pamiršau slaptažodį		■ Neteisingai įvedus: paspauskite mygtuką „Atkurti slaptažodį“; išjunkite maitinimą ir per 10 minučių vėl įjunkite; tada iš naujo priskirkite slaptažodį
Programėlė nepasileidžia	■ Vietovė nesuaktyvinta	■ Suaktyvinti vietovę išmaniojo telefono nustatymuose
LED prožektorių nustatymai yra neaktyvūs	■ LED prožektorius nėra priskirtas pagrindiniu grupėje (veikia kaip pagalbinis)	■ Nustatykite pagrindinį prožektorių ■ Nustatykite LED prožektorių pagrindiniu

Sutrikimas	Priežastis	Ištaisymas
Nerasta jokių „Bluetooth“ LED prožektorių	■ LED prožektoriai už jautrumo zonos ribų	■ Patikrinkite, ar išmaniajame telefone įjungtas „Bluetooth“ ryšys arba sumažinkite atstumą iki gaminio
	■ Išmaniojo telefono „Bluetooth“ ryšys išjungtas	■ Paleisti paiešką iš naujo
Nėra ryšio tarp išmaniojo telefono ir LED prožektoriaus	■ Išmanusis telefonas per arti įrenginio	■ Mažiausias atstumas iki LED prožektoriaus – 1,5 m
	■ Išmanusis telefonas nesuderinamas su programėle	■ Naudokite kitą išmanųjį telefoną
	■ Tai ne naujausia programėlės versija	■ Atnaujinkite programėlę „Smart Remote“ prekyvietėje „Appstore“

STEINEL Vertrieb GmbH
Dieselstraße 80-84
33442 Herzebrock-Clarholz
Tel: +49/5245/448-188
www.steinel.de



Contact
www.steinel.de/contact

110081320 08/2021 Technische Änderungen vorbehalten. / Subject to technical modification without notice.