nordlux®

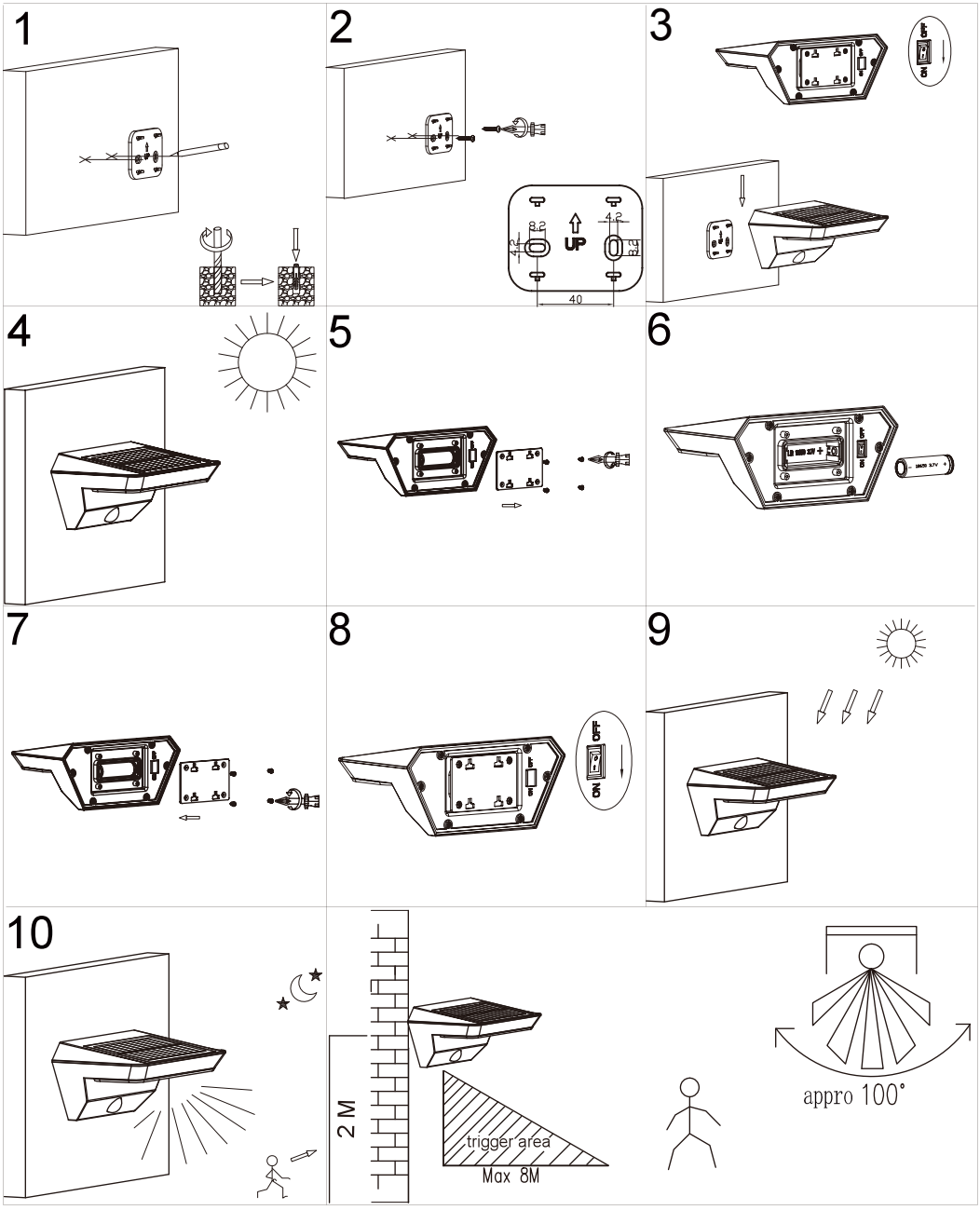

AGENA